CZ

POSILOVACÍ V'nĢ MASTER® HÁDÉS
MAS-HG15

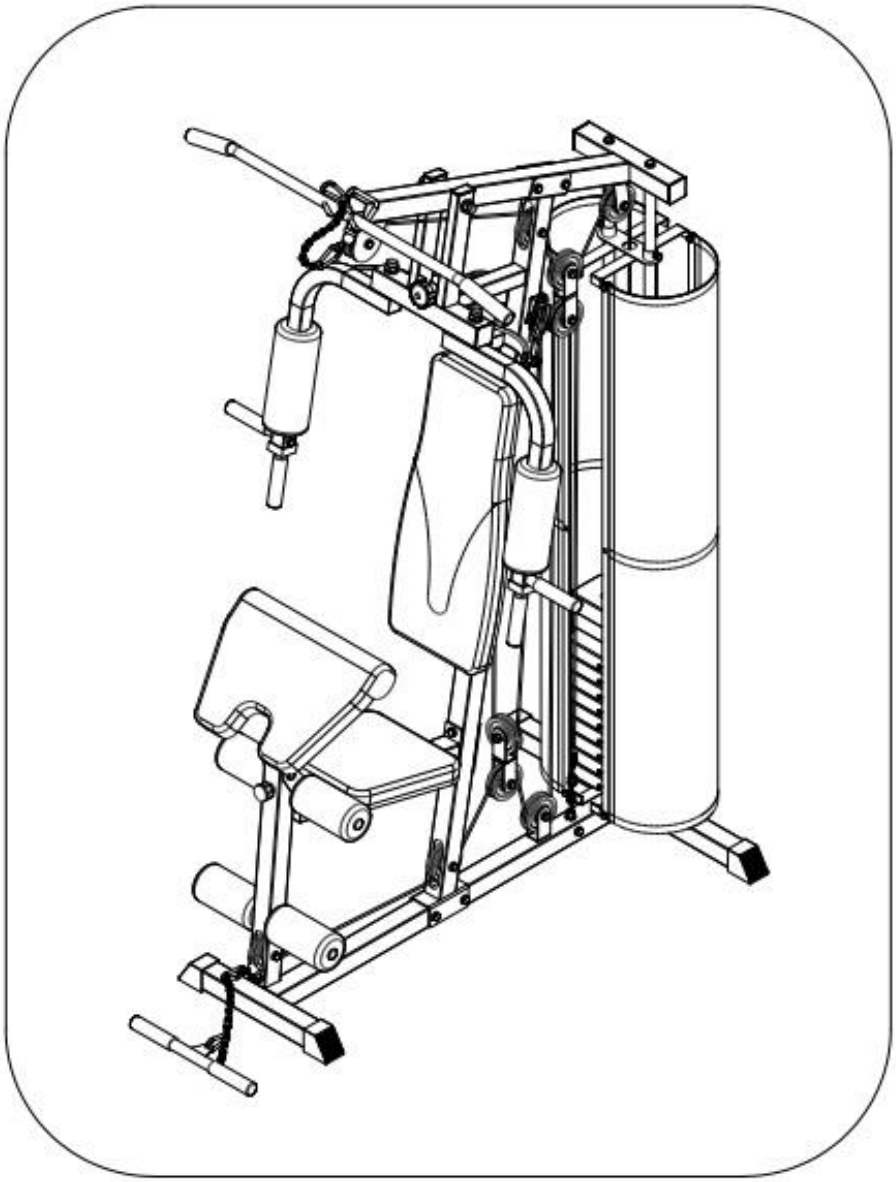

NÁVOD NA POUĢITÍ

NEJLEVNEJSI SPORT.CZ
NAJLACNEJSI SPORT.SK
NAJTANSZY SPORT.PL

Dękujeme, ġe jste se rozhodli pro koupi naġeho produktu. Aļ koliv vynakládáme velké úsilí k zajiġtění kvality kaġdého naġeho výrobku, ojedinělе se mohou vyskytnout chybějící nebo vadné díly. V pŚípadě objevení jakýchkoliv závad na stroji ļi zaznamenáte-li chybějící ļásti stroje, kontaktujte nás za úļelem jeho nahrazení. Tento stroj je urļen výhradně pro domácí pouġití.

Základní informace:
- Tento stroj je urļen pouze pro domácí pouġití. Stroj není urļen pro komerļní úļely a vyġġí výkonnostní zatíġení.
- Nesprávné pouġívání (jako napŚ nadměrné cviļení, prudké pohyby bez rozcviļení, ġpatné nastavení), mohou poġkodit vaġe zdraví.
- PŚed zaļátkem cviļení, konzultujte váġ zdravotní stav ï srdeļní systém, krevní tlak, ortopedické problémy atd. se svým lékaŚem.
- Výrobce není zodpovědný za jakékoliv zranění, ġkodu nebo selhání zpŢsobené pouġitím tohoto výrobku ļi ġpatným sestavením a údrġbou stroje.

Bezpeļnostní informace:
Abyste zamezili úrazu ļi poġkození stroje dodrġujte následující pravidla:
- maximální nosnost stroje je 120 kg
- stroj je zaŚazen do tŚídy HC a není vhodný pro terapeutické cviļení
- stroj se nesmí pouġívat v nevětraných místnostech
- vysoká teplota, vlhkost a voda nesmí pŚijít se strojem do styku
- pŚed pouġitím si dŢkladně pŚeļtěte návod na pouġití
- umístěte stroj na pevnou a rovnou plochu. Ujistěte se, ġe stojí pevně a bezpeļně
- nechejte kolem stroje volnou plochu minimálně 2 metry na vġechny strany
- nesprávné nebo nadměrné cviļení mŢġe váġně poġkodit vaġe zdraví
- ujistěte se, ġe páļky a dalġí nastavovací mechanismy na kole nejsou v cestě pŚi cviļení
- pravidelně kontrolujte vġechny ļásti. Pokud jsou poġkozeny, stroj nepouġívejte a ihned poġkozené ļásti vyměňte nebo kontaktujte dodavatele
- pravidelně kontrolujte vġechny ġrouby a matice, zda jsou poŚádně dotaġeny
- nenechávejte děti a domácí zvíŚata bez dozoru na stroji ļi v blízkosti
- tento stroj není hraļka
- uschovejte tento návod na pouġití pro pŚípadné objednání náhradních dílŢ v budoucnu

DŢleġité:
Vracejte zboġí pouze v originálním balení, nebo balení, které je bezpeļné pro pŚepravu a nemŢġe dojít k poġkození stroje.

SLOŽENÍ STROJE

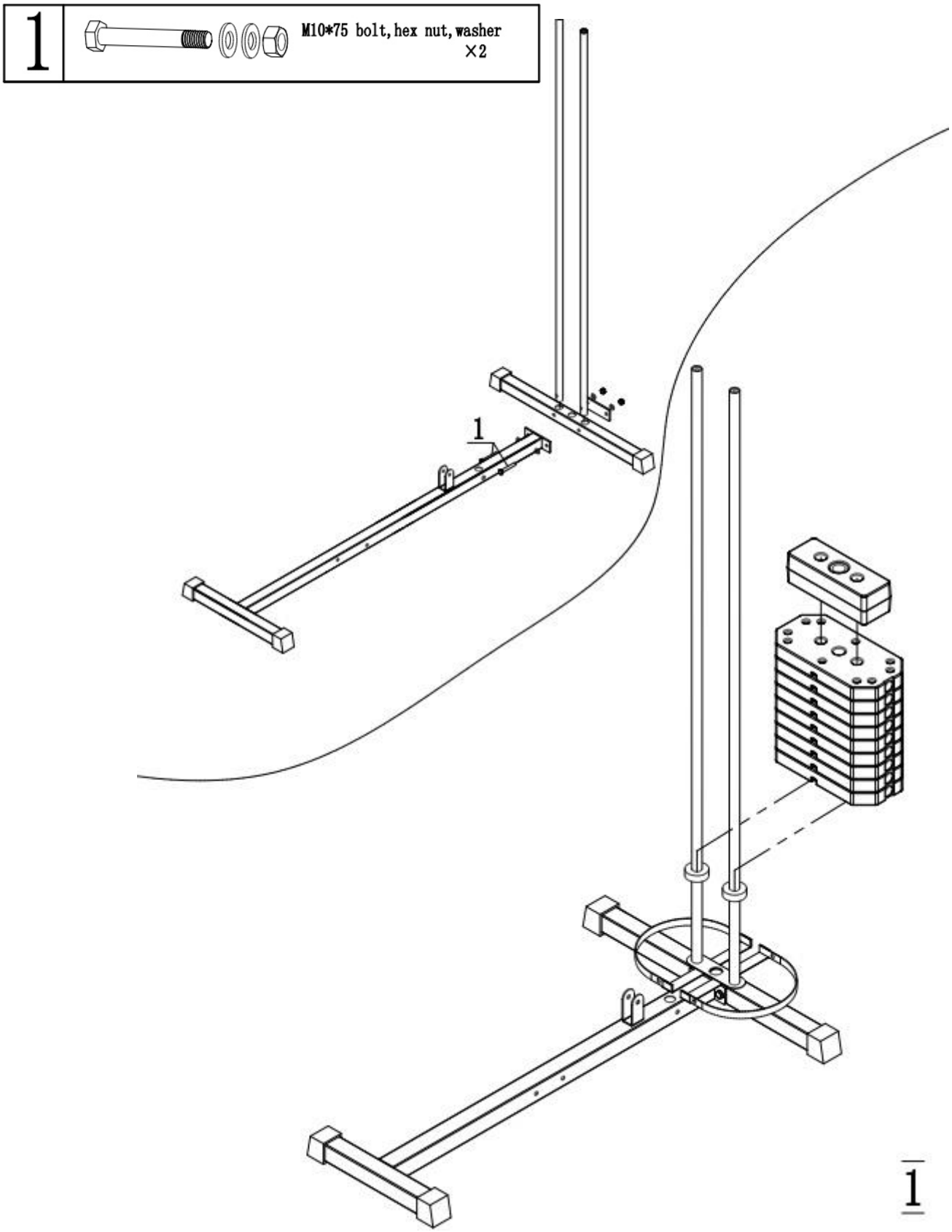

1	M10*75 bolt, hex nut, washer	×4
2	M10*20 bolt, washer	×2
3	M8*16 bolt, washer	×2
4	M8*40 bolt, washer	×2
5	Ø12 bigwasher	×1

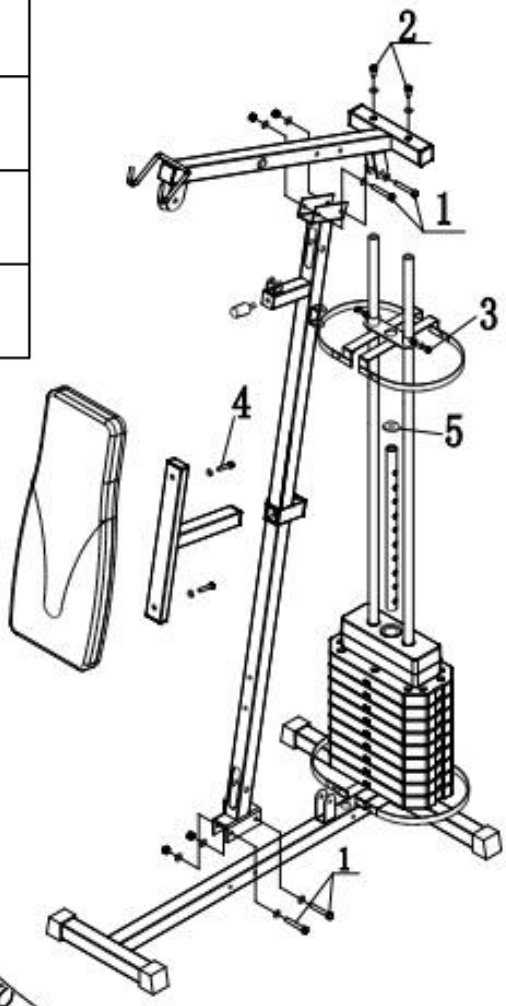

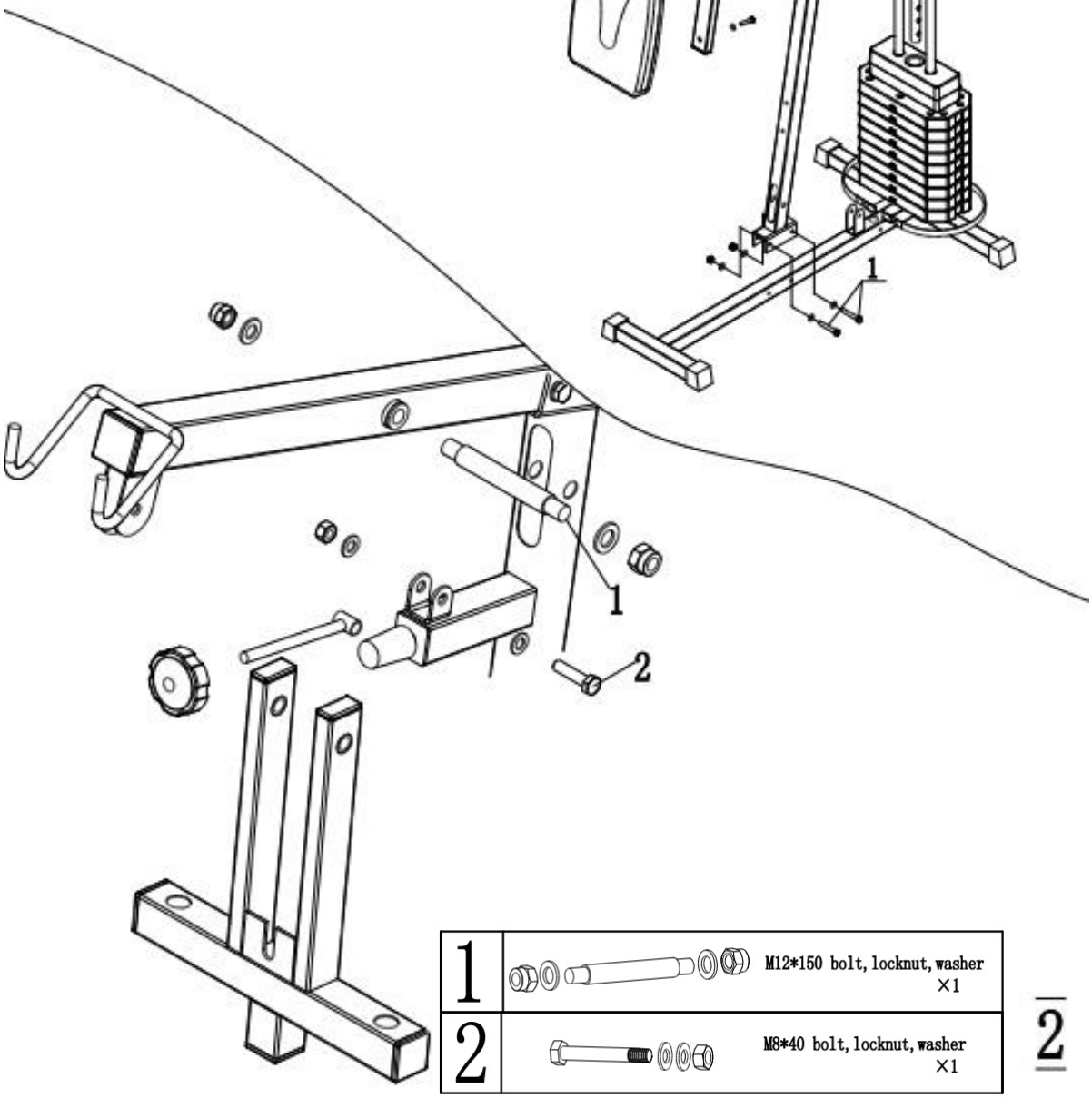

1	M12*150 bolt, locknut, washer	×1
2	M8*40 bolt, locknut, washer	×1

2

1		M10*20 bolt, washer ×2
2		M12 locknut , wansher ×2
3		washer Ø16 ×2

1		M10*75 bolt, locknut, washer ×1
2		M10*75 bolt, hex nut, washer ×2
3		M8*16 bolt, washer ×6

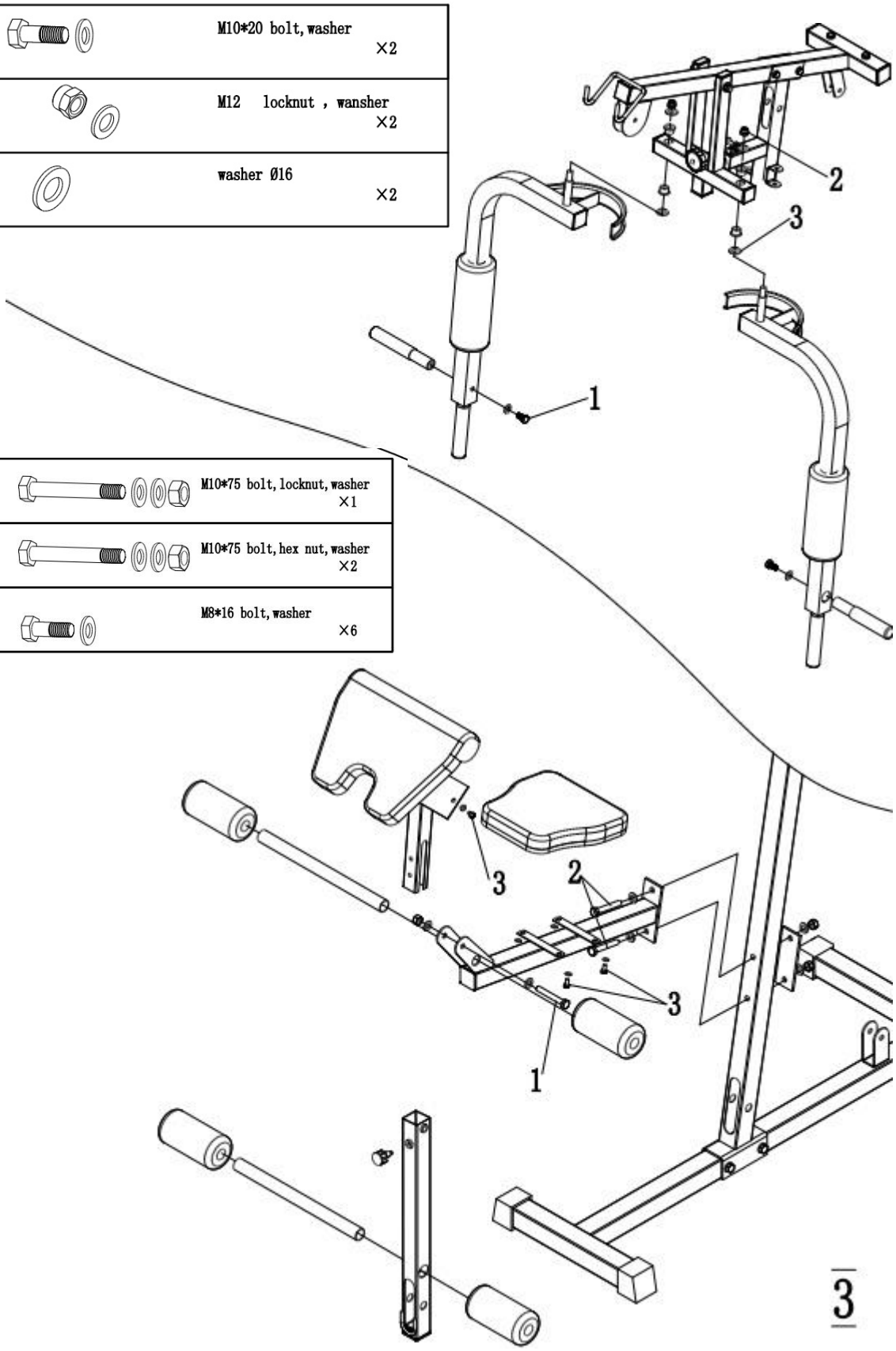

1		M10*70 bolt, hex nut, washer ×3
2		M10*70 bolt, locknut, washer ×2
3		M10*45 bolt, hex nut, washer ×9
4		M10*25 bolt, locknut, washer ×2
5		M8*60 bolt, locknut ×1

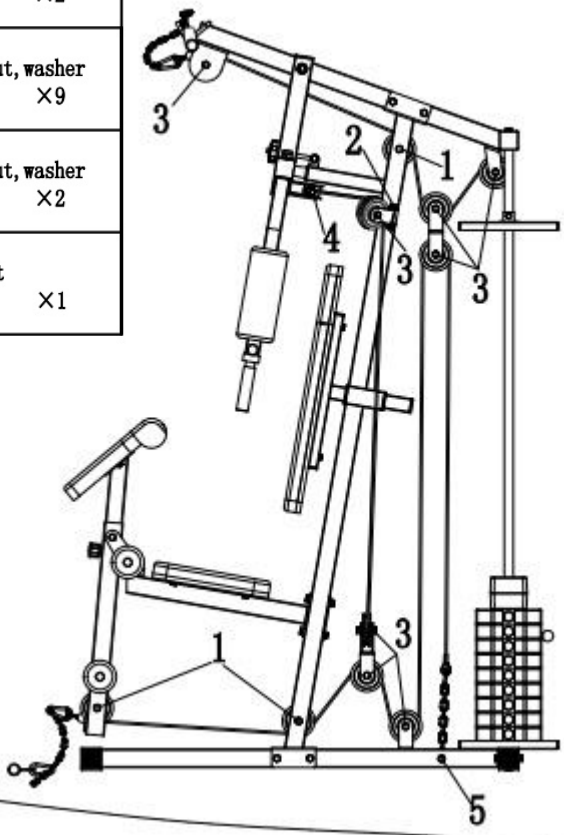

1		M6*16 bolt, hex nut, washer ×8

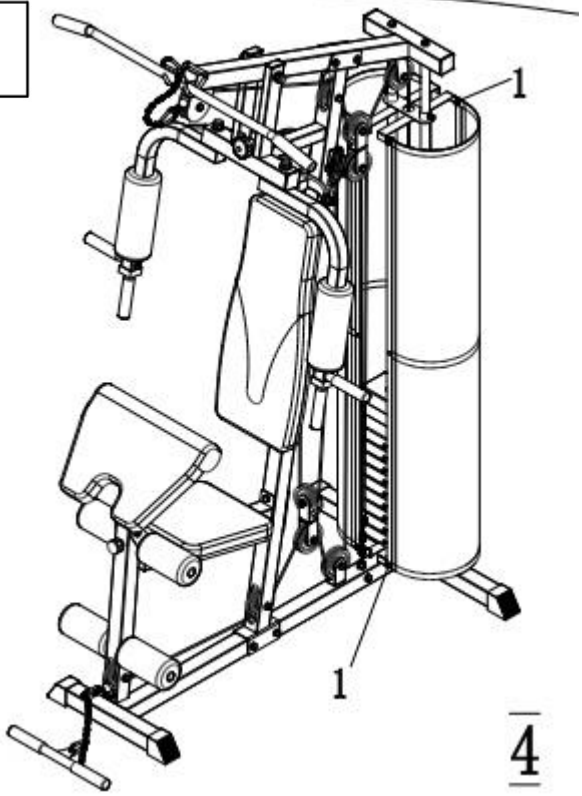

Cvičení na posilovací věži:

Upozornění: obrázky jsou pouze orientační, cviky jsou společné pro více druhů věží. Některé součásti tato věž nemá, proto tyto cviky nemůžete provádět.

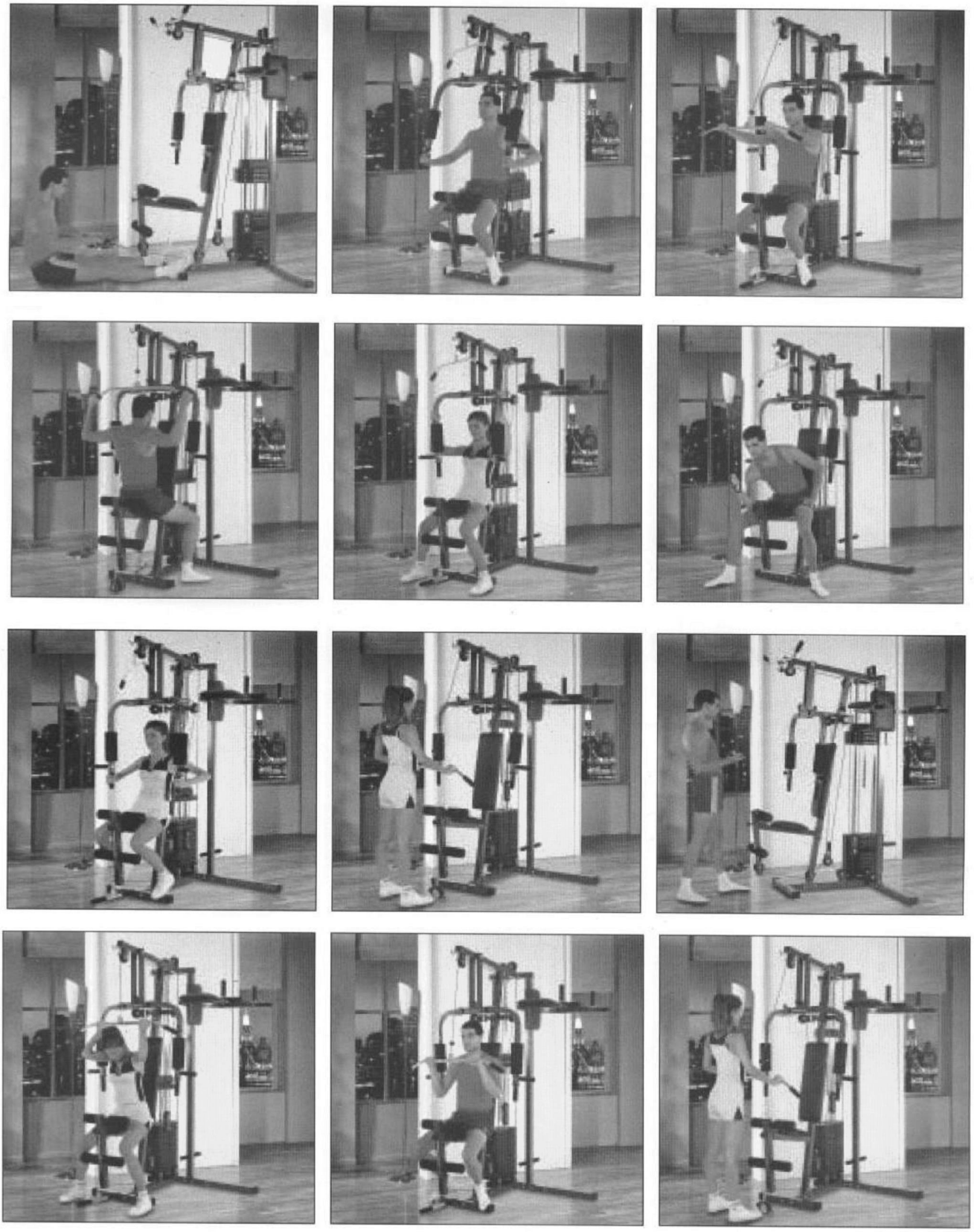

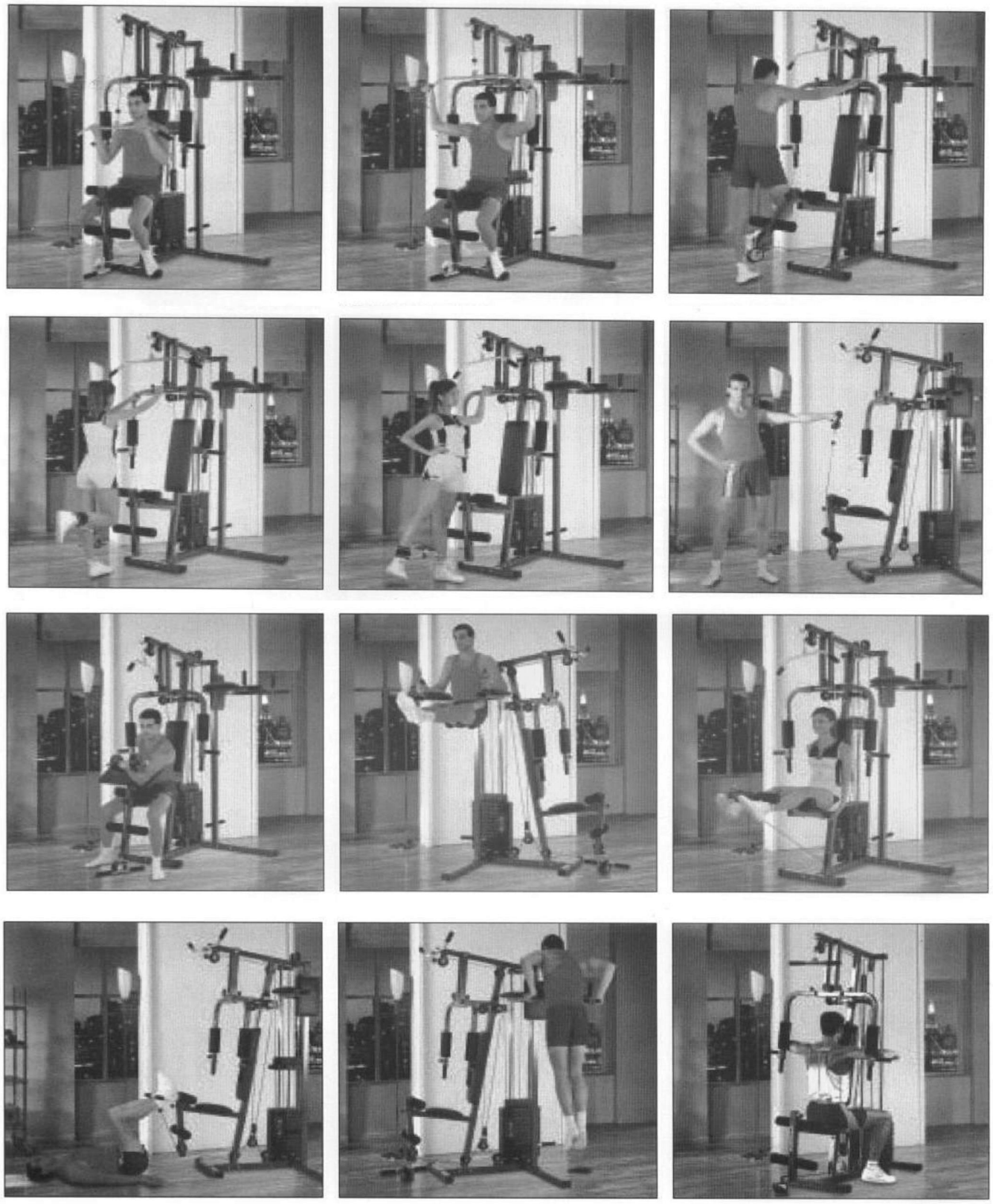

Údržba

Pravidelně provádějte běžnou údržbu stroje na základě vytížení stroje minimálně však po 20 hodinách provozu.

Údržba zahrnuje:

1. Kontrolu všech pohyblivých částí stroje (osy, klouby převádějící pohyb, atd.), zda jsou dostatečně promazány. Pokud ne, ihned je namažte. Doporučujeme běžný olej pro kola a žicí stroje nebo silikonové oleje.
2. Pravidelná kontrola všech součástí šrouby a matice a pravidelné dotahování.
3. K údržbě čistoty použijte jen mýdlový roztok a ne čistící prostředky.
4. Skladujte vůz vždy na suchém a teplém místě.

UPOZORNĚNÍ
Vůz musí být umístěna na rovné a pevné podložce. Před každým použitím výrobku zkontrolujte dotažení všech šroubů.

Prodávající poskytuje na tento výrobek prvnímu majiteli následující záruky:
- záruku 5 let na rám a jeho části
- záruku 2 roky na ostatní díly

Záruka se nevztahuje na závady vzniklé:

1. zaviněním uživatele tj. poškození výrobku nesprávnou montáží, neodbornou repasí, užíváním v nesouladu se záručním listem např. nedostatečným zasunutím sedlové tyče do rámu, nedostatečným utáhnutím pedálů v klikách a klik ke středové ose
2. nesprávnou nebo zanedbanou údržbou
3. mechanickým poškozením
4. opotřebením dílů při běžném používání (např. gumové a plastové části, pohyblivé mechanismy jako ložiska klínový řemen, opotřebení tlačítek na computeru)
5. neodvratnou událostí a živelnou pohromou
6. neodbornými zásahy
7. nesprávným zacházením, či nevhodným umístěním, vlivem nízké nebo vysoké teploty, působením vody, neúměrným tlakem a nárazy, úmyslně pozměněným designem, tvarem nebo rozměry

Upozornění:

1. cvičení doprovázené zvukovými efekty a občasným vrzáním není závada bránící řádnému užívání stroje a tudíž nemůže být předmětem reklamace. Tento jev lze odstranit běžnou údržbou.
2. doba životnosti ložisek, klínového řemene a dalších pohyblivých částí může být kratší než je doba záruky
3. na stroje nutné provést odborné vyčištění a seřízení minimálně jednou za 12 měsíců
4. v době záruky budou odstraněny veškeré poruchy výrobku způsobené výrobní závadou nebo vadným materiálem výrobku tak, aby vůz mohla být řádně užívána
5. reklamace se uplatňuje zásadně písemně s přesným označením typu zboží, popisem závady a potvrzeným dokladem o zakoupení

Copyright - autorská práva
Společnost MASTER SPORT s.r.o. si vyhrazuje veškerá autorská práva k obsahu tohoto návodu k použití. Autorské právo zakazuje reprodukci částí tohoto návodu nebo jako celku třetí stranou bez výslovného souhlasu společnosti MASTER SPORT s.r.o.. Společnost MASTER SPORT s.r.o. pro použití informací, obsažených v tomto návodu k použití nepřebírá žádnou odpovědnost za jakýkoli patent.

MASTER SPORT s.r.o.
1. máje 69/14
709 00 Ostrava – Mariánské Hory
Czech Republic
reklamace@nejlevnejsisport.cz
www.nejlevnejsisport.cz

SK

POSILOVACIA VEĢA MASTER® HÁDÉS MAS-HG15

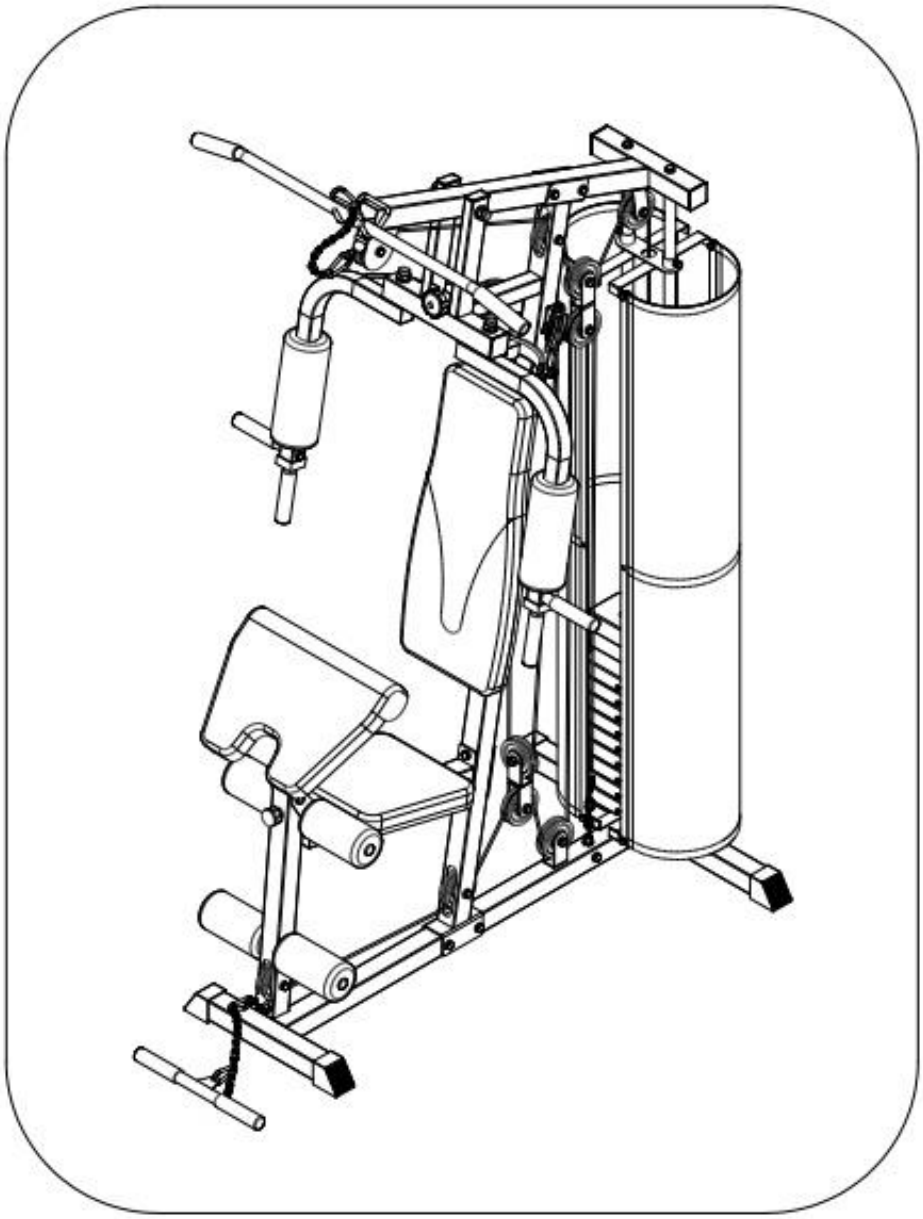

UĢIVATEõSKÝ MANUÁL

NEJLEVNEJSI SPORT.CZ
NAJLACNEJSI SPORT.SK
NAJTANSZY SPORT.PL

nagého výrobku, ojedinele sa môgu vyskytnúŠ chybajuce alebo vadné diely. V prípade objavenia akýchkoĎvek závad na stroji alebo zaznamenáte chýbajúcu ľ asŠ stroja, kontaktujte nás za úľ elom jeho. Tento stroj je urľ ený výhradne pre domáce pougitie.

Základné informácie:
- Tento stroj je urľ ený len pre domáce pougitie. Stroj neni urľ ený pre komerľ né úľ ely a vyggie výkonnostné zaĎagenie.
- Nesprávne pougívanie (ako napr. nadmerné cviľ enie, prudké pohyby bez rozcviľ ení, nesprávne nastavenie), môgu pogkodiŠ vage zdravie.
- Pred zaľ iatkom cviľ enia, konzultujte vág zdravotný stav ï srdcový systém, krvný tlak, ortopedické problémy atĽ. so svojím lekarom.
- Výrobca neni zodpovedný za akékoĎvek zranenie, gkodu alebo zlyhanie zpôsobené pougitím tohoto výrobku ľ i nesprávnym zostavením a údrgbou stroja.

Bezpeľ nostné informácie:
Abyste zamedzili úrazu ľ i pogkodeniu stroja dodrgujte následujúce pravidlá:

2. maximálna nosnosŠ stroja je 120 kg
3. stroj je zaradený do triedy HC a neni vhodný pre terapeutické cviľ enia
4. stroj sa nesmie pougívaŠ v nevetraných miestnostiach
5. vysoká teplota, vlhkosŠ a voda nesmú prísŠ so strojom do styku
6. pred pougitím si dôkladne preľ ítajte návod na pougitie
7. umiestnite stroj na pevnú a rovnú plochu. Uistite sa, ge stojí pevne a bezpeľ ne
8. nechajte okolo stroja volnú plochu minimálne 2 metre na vgetky strany
9. nesprávne alebo nadmerné cviľ enie môge vágne pogkodiŠ vage zdravie
10. uistite sa, ge páľ ky a dalgie nastavovacie mechanismy neprekágajú v ceste pri cviľ ení
11. pravidelne kontrolujte vgetky ľ asti. Ak sú pogkodené, stroj nepougívajte a ihneĽ pogkodené ľ asti vymeŇte alebo kontaktujte dodávatela
12. pravidelne kontrolujte vgetky skrutky a matice, ľ i sú poriadne dotiahnuté
13. nenechávajte deti a domáce zvieratá bez dozoru na stroji ľ i v blízkosti
14. tento stroj neni hraľ ka
15. uschovajte tento návod na pougitie pre prípadné objednanie náhradných dielov v budúcnosti

Dôlegité:
Vracajte tovar len v originálnom balení, alebo balení, ktoré je bezpeľ né pre prepravu a nemôge dôjsŠ k pogkodeniu stroja.

Zloǵenie stroja

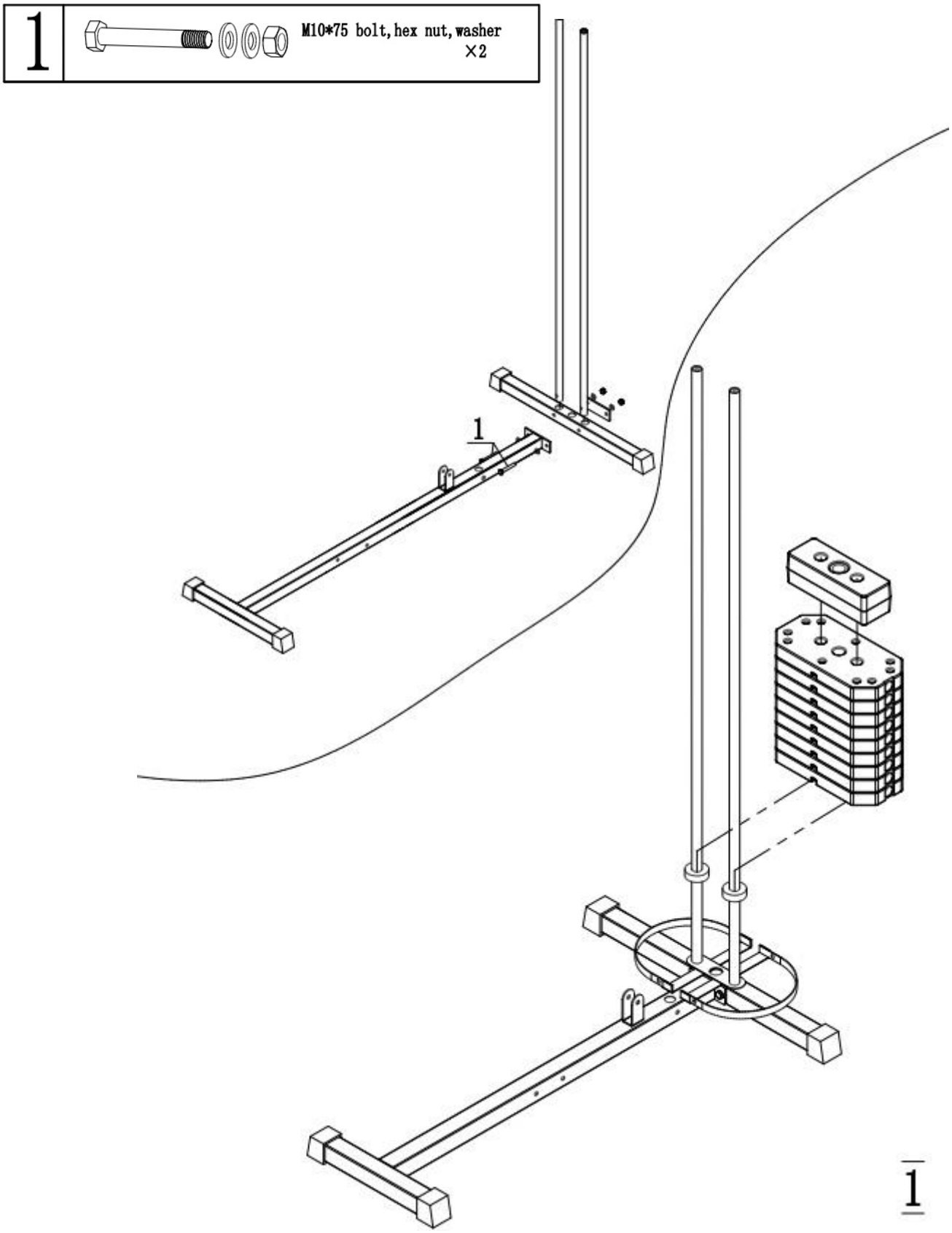

1		M10*75 bolt, hex nut, washer ×4
2		M10*20 bolt, washer ×2
3		M8*16 bolt, washer ×2
4		M8*40 bolt, washer ×2
5		Ø12 bigwasher ×1

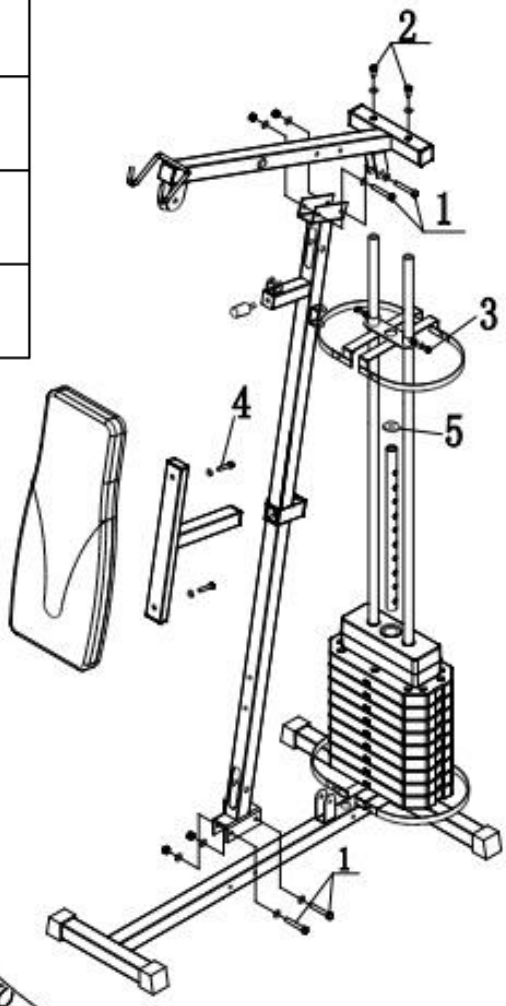

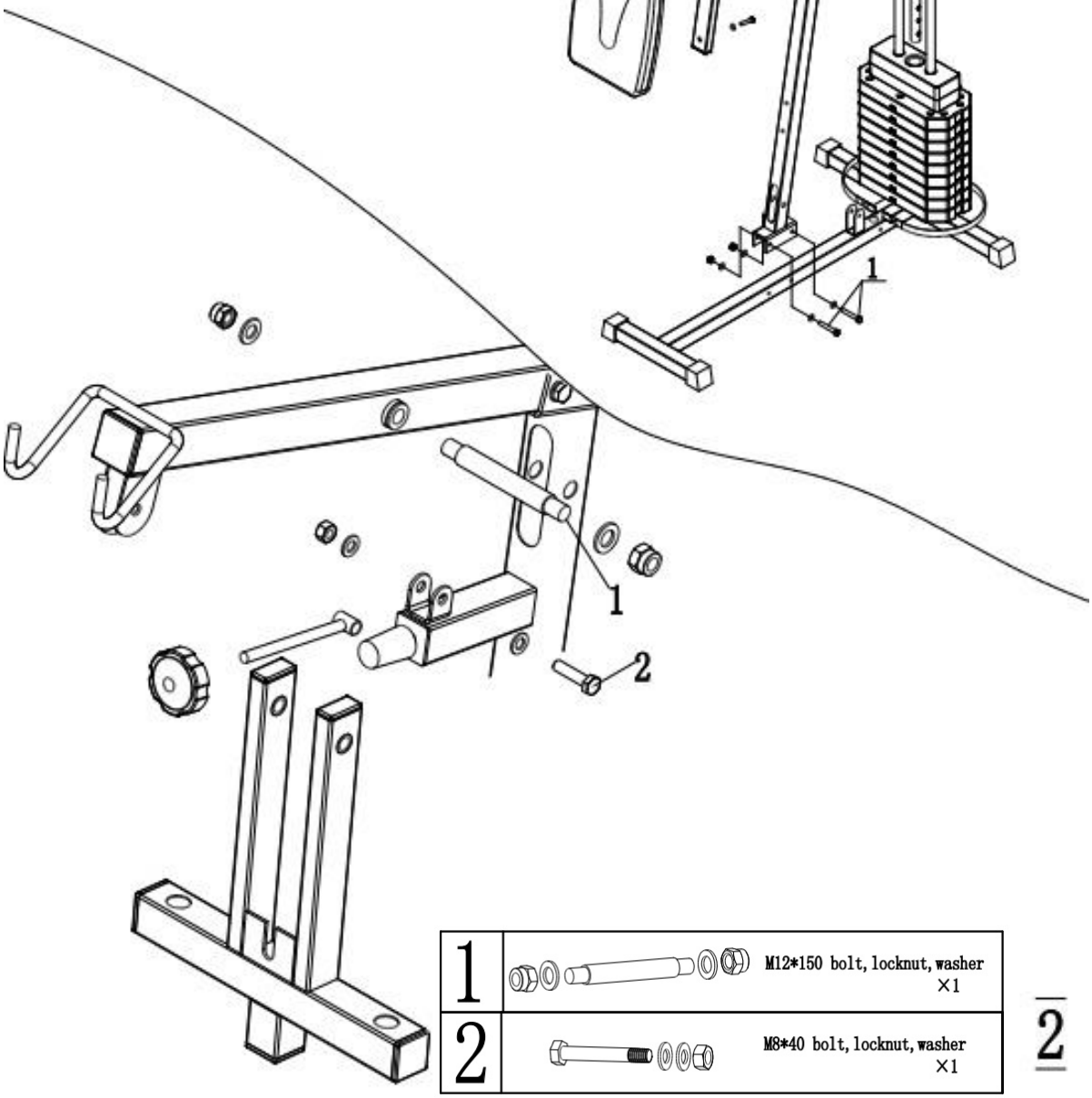

1		M12*150 bolt, locknut, washer ×1
2		M8*40 bolt, locknut, washer ×1

2

1		M10*20 bolt, washer ×2
2		M12 locknut , wansher ×2
3		washer Ø16 ×2

1		M10*75 bolt, locknut, washer ×1
2		M10*75 bolt, hex nut, washer ×2
3		M8*16 bolt, washer ×6

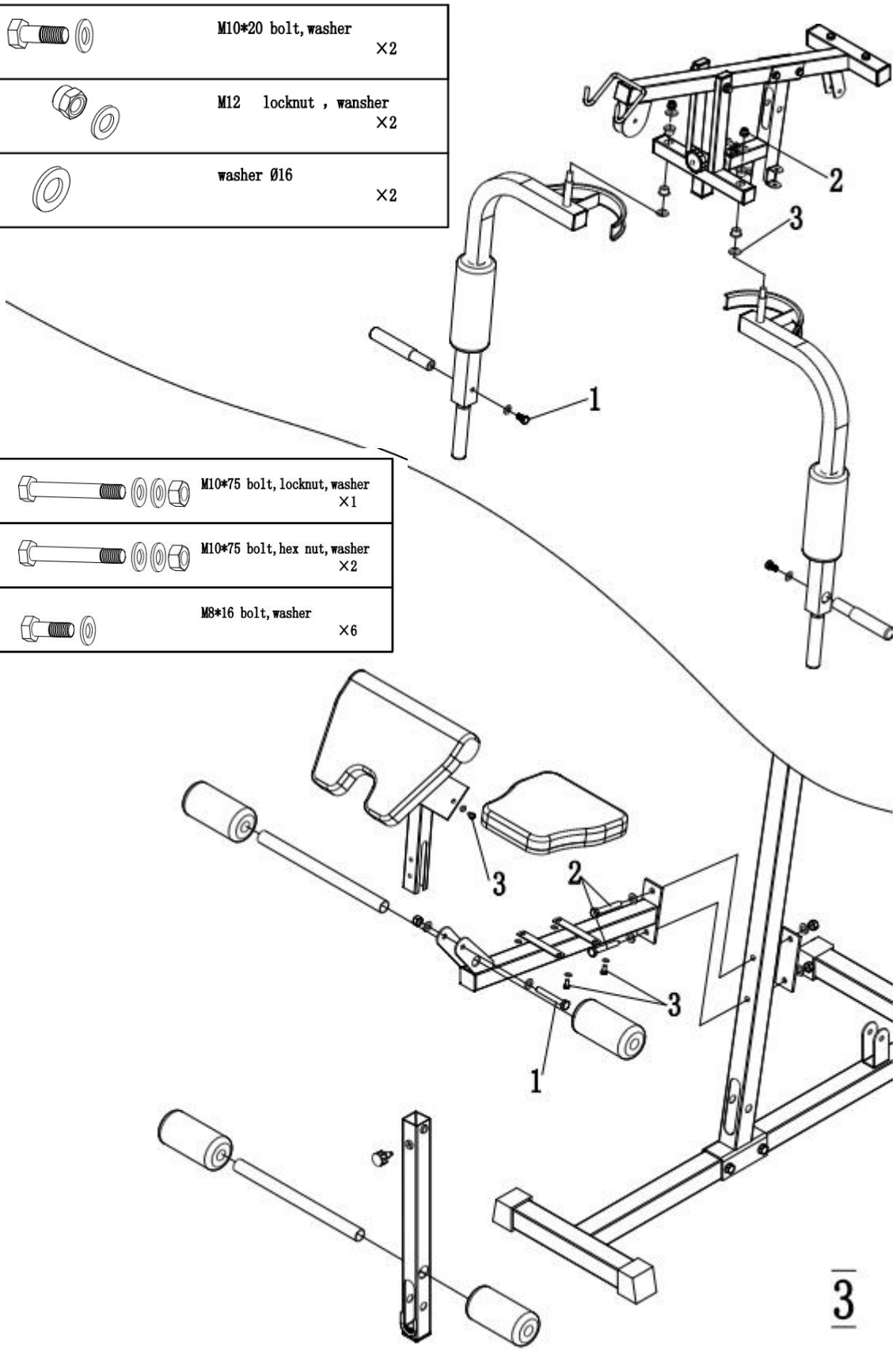

1		M10*70 bolt, hex nut, washer ×3
2		M10*70 bolt, locknut, washer ×2
3		M10*45 bolt, hex nut, washer ×9
4		M10*25 bolt, locknut, washer ×2
5		M8*60 bolt, locknut ×1

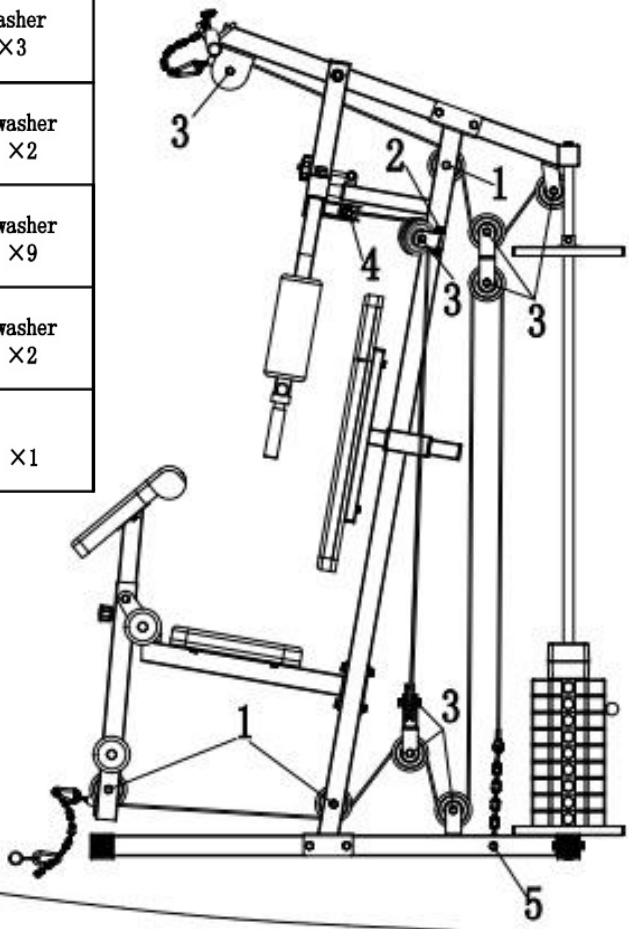

1		M6*16 bolt, hex nut, washer ×8

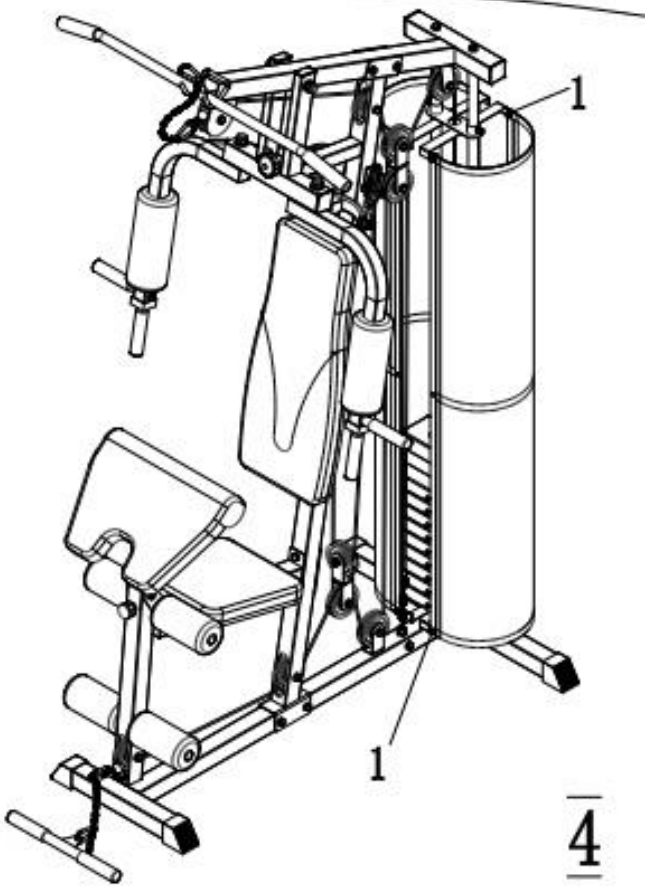

4

Cviľenia na posilŕovacej veľi

Upozornenie: obrázky sú iba orientaľné, cviky sú spoloľné pre viac druhov veľí. Niektoré súľasti táto veľa nemá, preto tieto cviky nemôľete vykonávaŠ

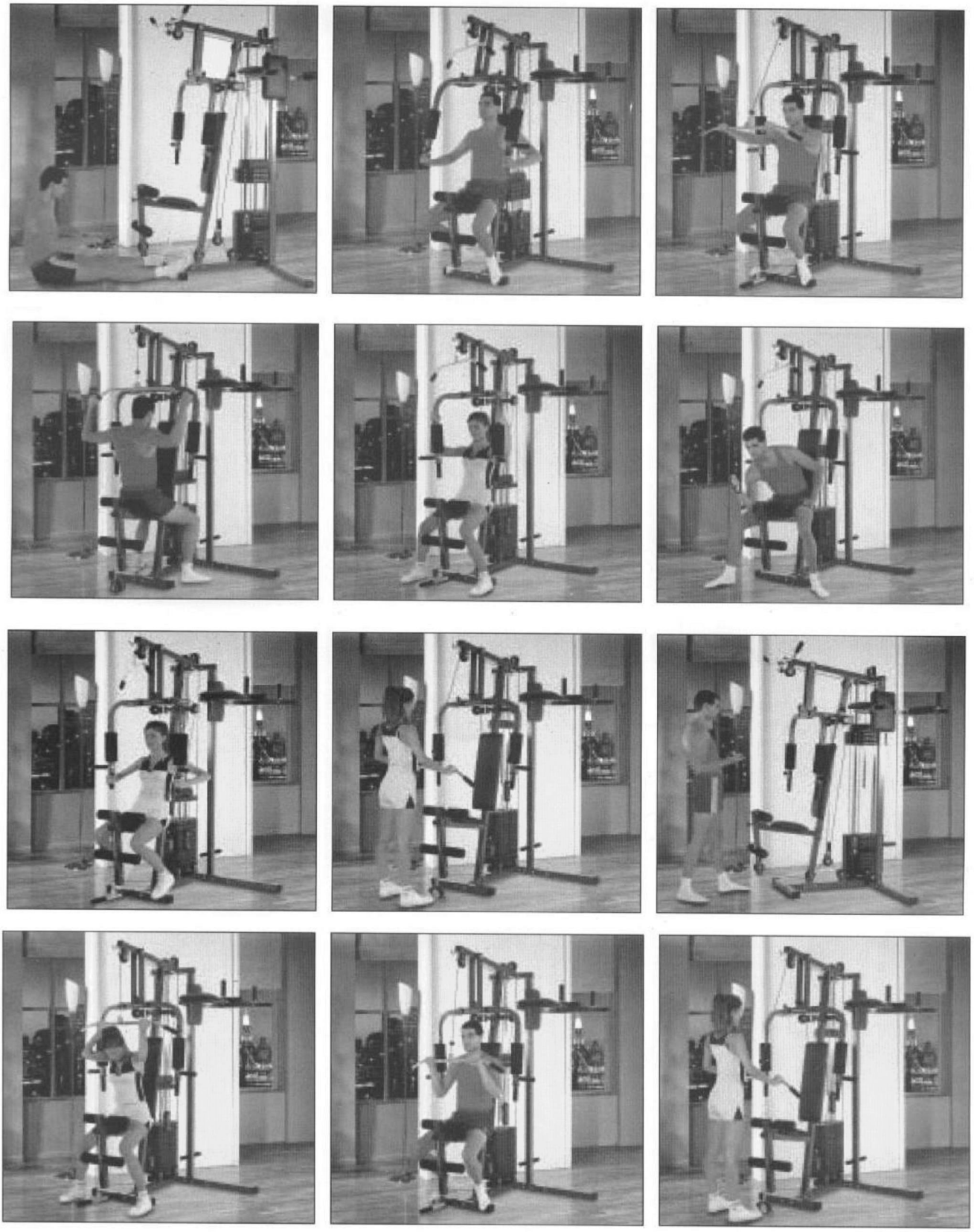

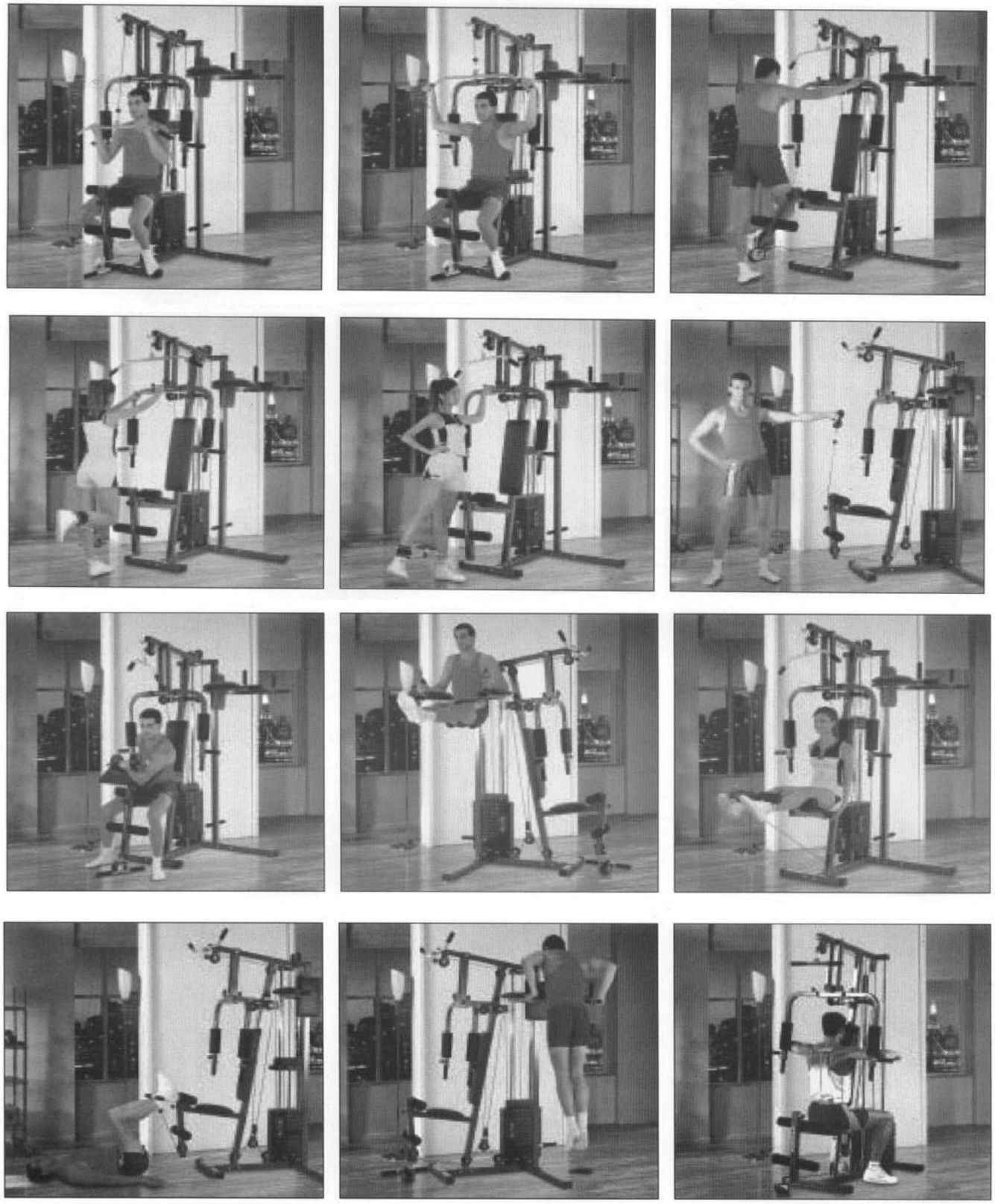

Údržba

Pravidelne prevádzajte bežnú údržbu stroja na základe vyťaženia stroja minimálne však po 20 hodinách prevádzky.

Údržba zahŕňa:

1. Kontrolu všetkých pohyblivých ľastí stroja (osky, klby prevádzajúce pohyb, atď.), ľi sú dostatoľne premazané. Ak nie, ihneď ich namažte. Doporuľujeme bežný olej pre bicykle a žijacie stroje alebo silikonové oleje.

- pravidelná kontrola všetkých ľastí ï skrutky a matice a pravidelné dotahovanie.
- K údržbe ľistoty použite len mydlový roztok a nie ľistiace prostriedky.
- Skladujte veľu vždy na suchom a teplom mieste.

UPOZORNENIE.
Lavica musí byť umiestnená na rovnej a pevnej podložke. Pred každým použitím výrobku skontrolujte dotiahnutie všetkých skrutiek.

Predávajúci poskytuje na tento výrobok prvému majiteľovi nasledujúce záruky:
- záruku 5 rokov na rám a jeho ľasti
- záruku 2 roky na ostatné diely

Záruka sa nevzťahuje na závady vzniknuté:
1. zavinením užívateľa tj. Poškodenie výrobku nesprávnou montážou, neodbornou repasiou, užívaním v nesúlade so záruľným listom napr. Nedostatoľným zasunutím sedadlovej tyľe do rámu, nedostatoľným utiahnutím pedálov v kľúkách a kľúk k stredovej osi
2. nesprávnou alebo zanedbanou údržbou
3. mechanickým poškodením
4. opotrebovaním dielov pri bežnom používaní (napr. Gumové a plastové ľasti, pohyblivé mechanizmy ako ložiská, klinový remeň, opotrebenie tlaľidiel na computeri)
5. neodvratnou udalosťou a živelnou pohromou
6. neodbornými zásahmi
7. nesprávnym zaobchádzaním, ľi nevhodným umiestnením, vplyvom nízkej alebo vysokej teploty, pôsobením vody, neúmerným tlakom a nárazmi, úmyselne pozmeneným designom, tvarom alebo rozmermi

Upozornenie:
1. cviľenie doprevadzané zvukovými efektmi a obľasným vŕzganím nie je závada brániaca riadnemu používaniu stroja a tak isto nemôže byť predmetom reklamácie. Tento jav sa dá odstrániť bežnou údržbou.
2. doba životnosti ložísk, klinového remeňa a ďalších pohyblivých ľastí môže byť kratšia než je doba záruky
3. na stroji je nutné vykonať odborné vyľistenie a zostavenie minimálne jeden krát za 12 mesiacov
4. v dobe záruky budú odstránené všetky poruchy výrobku spôsobené výrobnou závadou alebo chybným materiálom výrobku tak, aby vec mohla byť riadne používaná.
5. reklamácia sa uplatňuje zásadne písomne s presným oznaľením typu tovaru, popisom závady a potvrdeným dokladom o zakúpení.

Copyright - autorské práva
Spoloľnosť MASTER SPORT s.r.o. si vyhradzuje všetky autorské práva k obsahu tohoto návodu na použitie. Autorské právo zakazuje reprodukciu ľastí tohto návodu alebo ako celku treťou stranou bez výslovného súhlasu spoloľnosti MASTER SPORT s.r.o.. Spoloľnosť MASTER SPORT s.r.o. pre použitie informácií obsiahnutých v tomto návode na použitie nepreberá žiadnu zodpovednosť za akýkoľvek patent.

TRINET Corp, s. r. o.
Cesta do Rudiny 1098
024 01 Kysucké Nové Mesto, Slovakia
info@najlacnejsisport.sk
www.najlacnejsisport.sk

PL

ATLAS MASTER® HÁDÉS
MAS-HG15

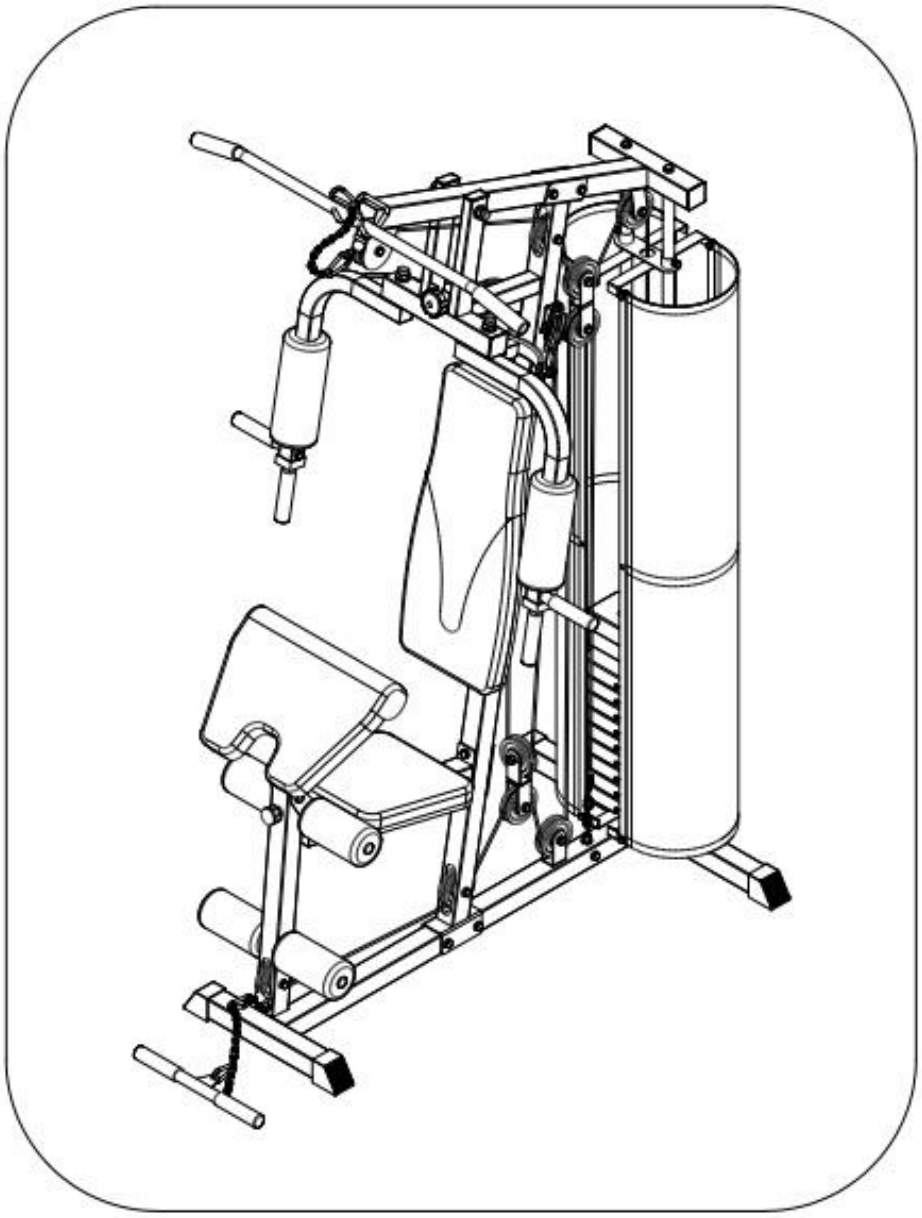

INSTRUKCJA OBSŘUGI

NEJLEVNEJSI SPORT.CZ
NAJLACNEJSI SPORT.SK
NAJTANSZY SPORT.PL

Dziękujemy za zakupienie naszego produktu. Z naszej strony dokładamy wszelkich starań, aby oferowane Państwu produkty miały najwyższą jakość. Mimo naszych starań, może się zdarzyć, że napotkacie Państwo na drobne usterki, jeżeli tak się stanie, prosimy o kontakt (również w sytuacji zauważenia braku którejś z części). Urządzenie to jest przeznaczone wyłącznie do użytku domowego.

Podstawowe informacje:
- Urządzenie jest przeznaczone wyłącznie do użytku domowego. Nie jest przeznaczone do fitness klubów czy do innego użytku komercyjnego.
- Nieprawidłowe używanie (np. zbyt częste ćwiczenie, gwałtowne ruchy bez rozgrzewki, złe ustawienie) może prowadzić do kontuzji.
- Przed rozpoczęciem ćwiczeń należy skonsultować się z lekarzem w kwestii: ciśnienia krwi, problemów ortopedycznych, stanu serca itd.
- Producent nie ponosi odpowiedzialności za jakiekolwiek kontuzje lub uszkodzenia, które powstaną w wyniku używania tego produktu lub w wyniku jego niewłaściwego złożenia czy konserwacji.

Informacje dotyczące bezpieczeństwa:
Aby zapobiec kontuzji lub uszkodzeniu urządzenia należy postępować zgodnie z poniższymi regułami:

- maksymalne obciążenie wynosi 120 kg
- urządzenie to należy do klasy HC i nie jest przeznaczone do ćwiczeń terapeutycznych
- urządzenia tego nie można używać w pomieszczeniach niezapewniających stałego dostępu do świeżego powietrza
- wysoka temperatura, wilgoć i woda nie mogą doprowadzić do uszkodzenia urządzenia
- przed użyciem należy dokładnie zapoznać się z instrukcją obsługi
- urządzenie to należy umieścić na płaskiej i stabilnej powierzchni. Należy upewnić się, że urządzenie jest stabilne i bezpieczne
- urządzenie to wymaga minimalnie 2 metrów wolnej przestrzeni wokół
- nieprawidłowe lub zbyt częste ćwiczenie może prowadzić do poważnego uszkodzenia zdrowia
- należy upewnić się, że żadne uchwyty ani inne części nie będą przeszkadzały w ćwiczeniach
- należy regularnie sprawdzać wszystkie części. W razie zauważenia usterki, nie należy korzystać z urządzenia, uszkodzone części wymienić lub skontaktować się ze sprzedawcą
- należy regularnie sprawdzać czy wszystkie śruby i nakrętki są prawidłowo dociągnięte
- nie wolno zostawiać dzieci i zwierząt bez nadzoru w pobliżu urządzenia
- urządzenie to nie jest zabawką
- polecamy schować tę instrukcję obsługi w celu późniejszego zamówienia części zapasowych

Uwaga: Towar można zwrócić tylko w oryginalnym opakowaniu lub opakowaniu, które jest bezpieczne przy transporcie, tak aby nie doszło do uszkodzenia.

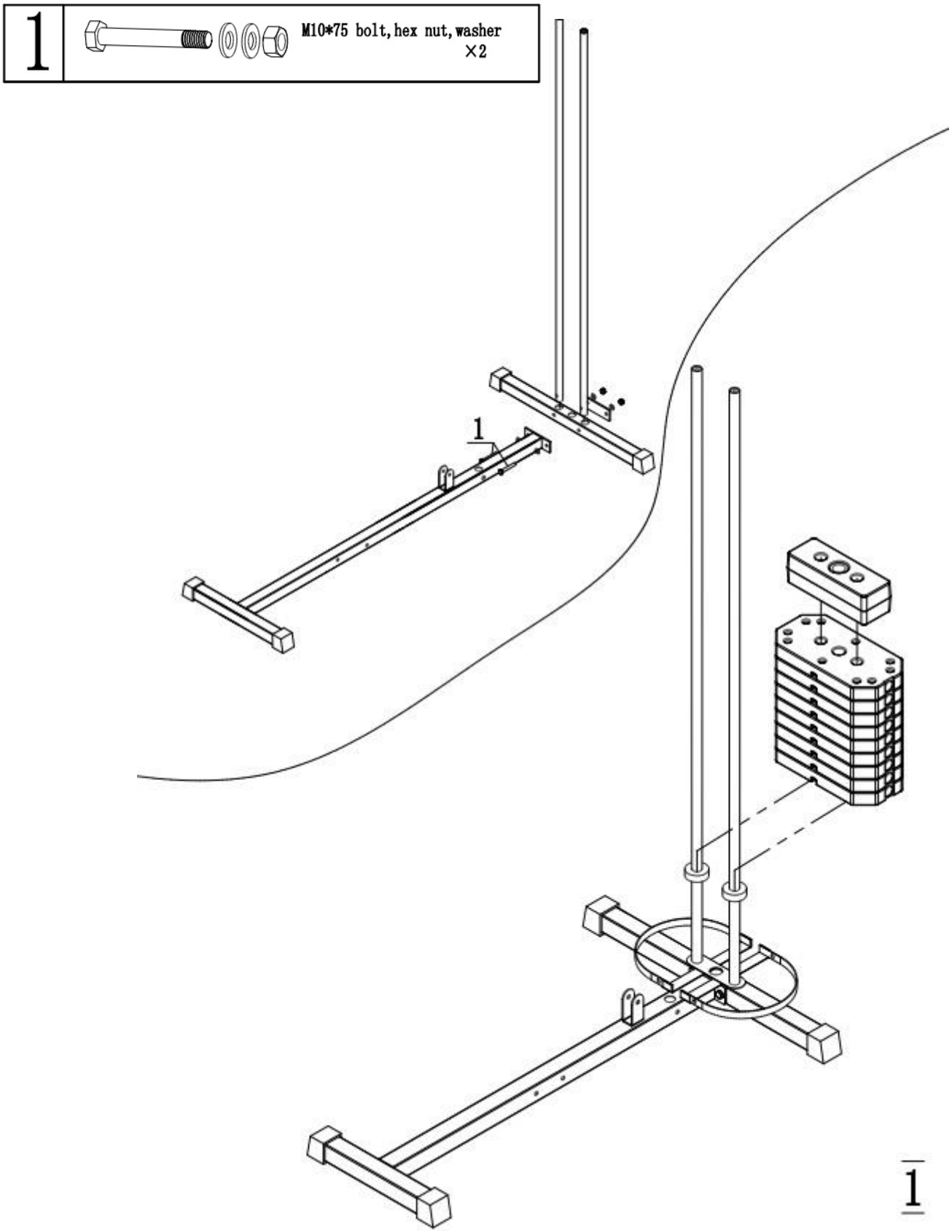
1
M10*75 bolt, hex nut, washer
×2
1
1

1		M10*75 bolt, hex nut, washer ×4
2		M10*20 bolt, washer ×2
3		M8*16 bolt, washer ×2
4		M8*40 bolt, washer ×2
5		Ø12 bigwasher ×1

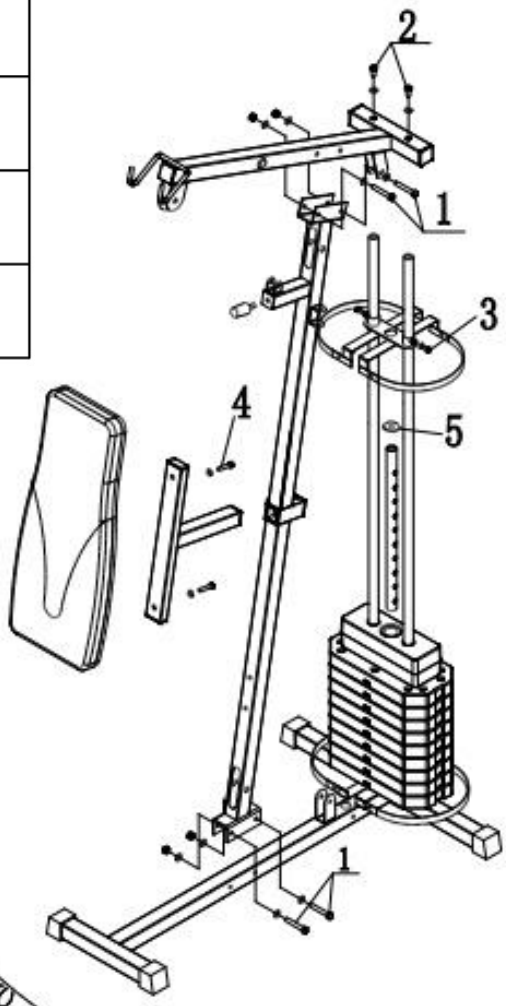

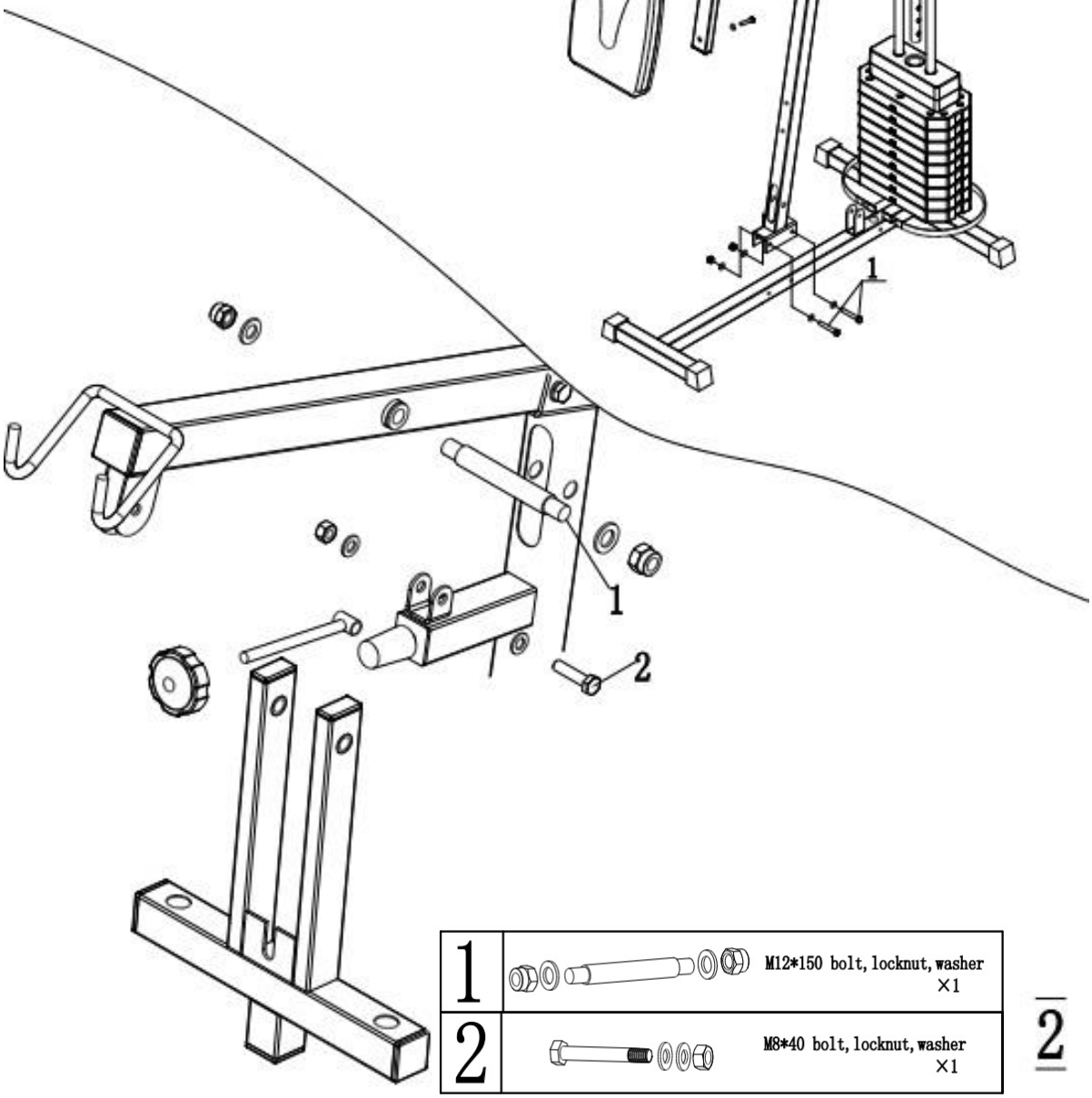

1		M12*150 bolt, locknut, washer ×1
2		M8*40 bolt, locknut, washer ×1

2

1		M10*20 bolt, washer ×2
2		M12 locknut , wansher ×2
3		washer Ø16 ×2

1		M10*75 bolt, locknut, washer ×1
2		M10*75 bolt, hex nut, washer ×2
3		M8*16 bolt, washer ×6

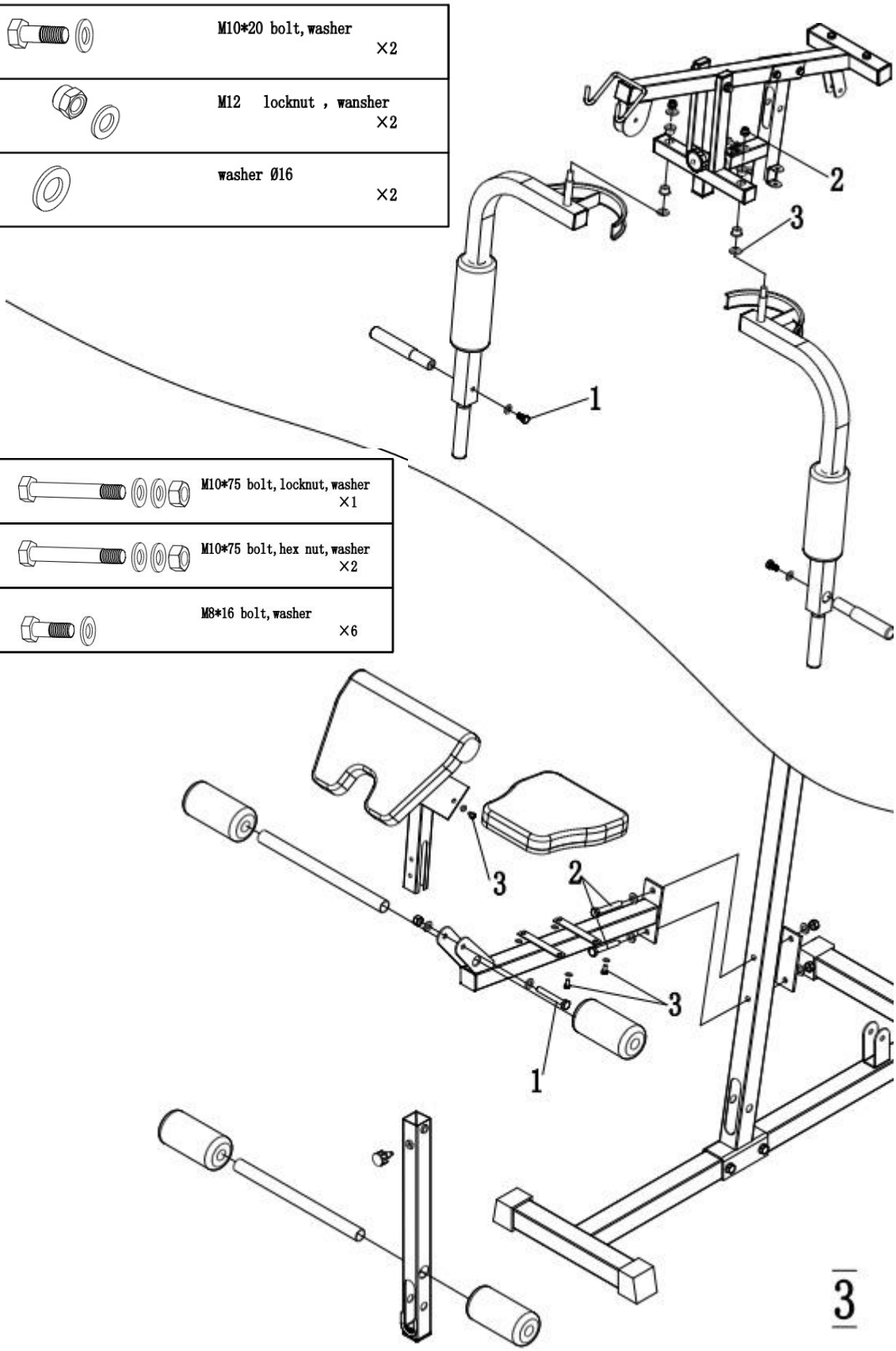

1		M10*70 bolt, hex nut, washer ×3
2		M10*70 bolt, locknut, washer ×2
3		M10*45 bolt, hex nut, washer ×9
4		M10*25 bolt, locknut, washer ×2
5		M8*60 bolt, locknut ×1

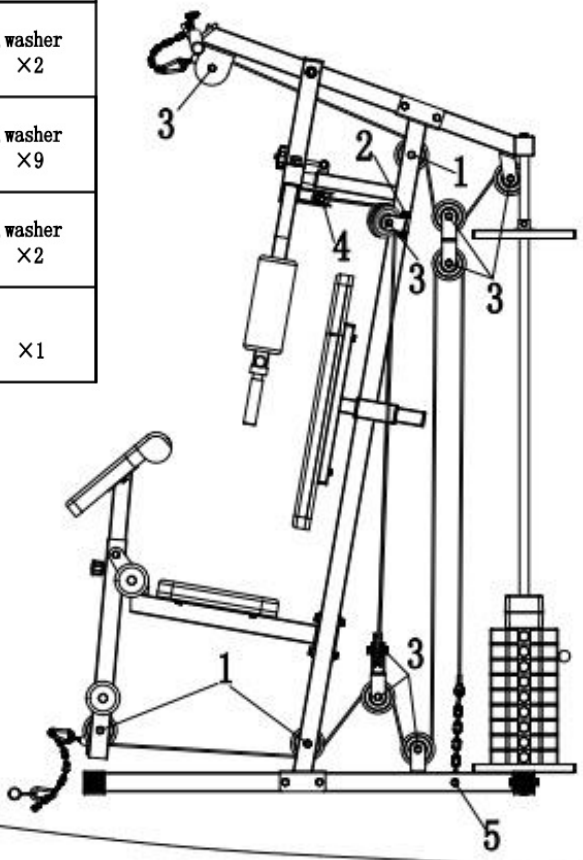

1		M6*16 bolt, hex nut, washer ×8

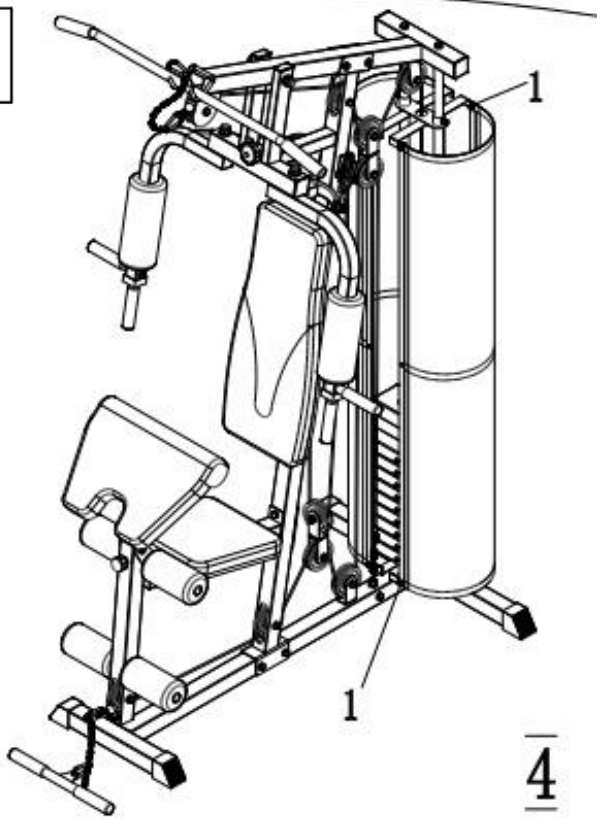

Ćwiczenie na atlasie:

Uwaga: obrazki są tylko orientacyjne, ćwiczenia te są wspólne dla różnego rodzaju atlasów. Niektórych części atlas ten nie posiada i dlatego ćwiczenia nie mogą być przeprowadzane.

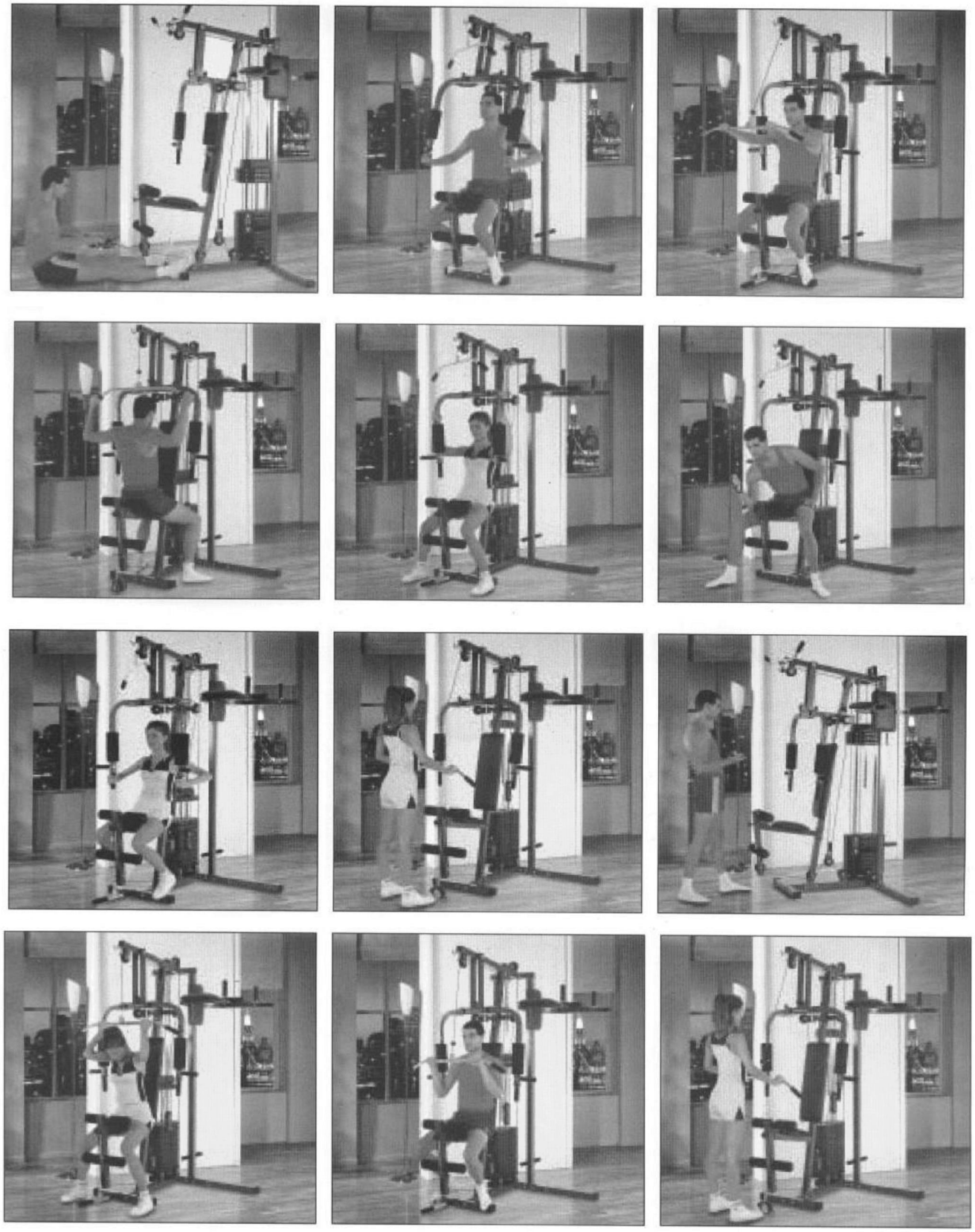

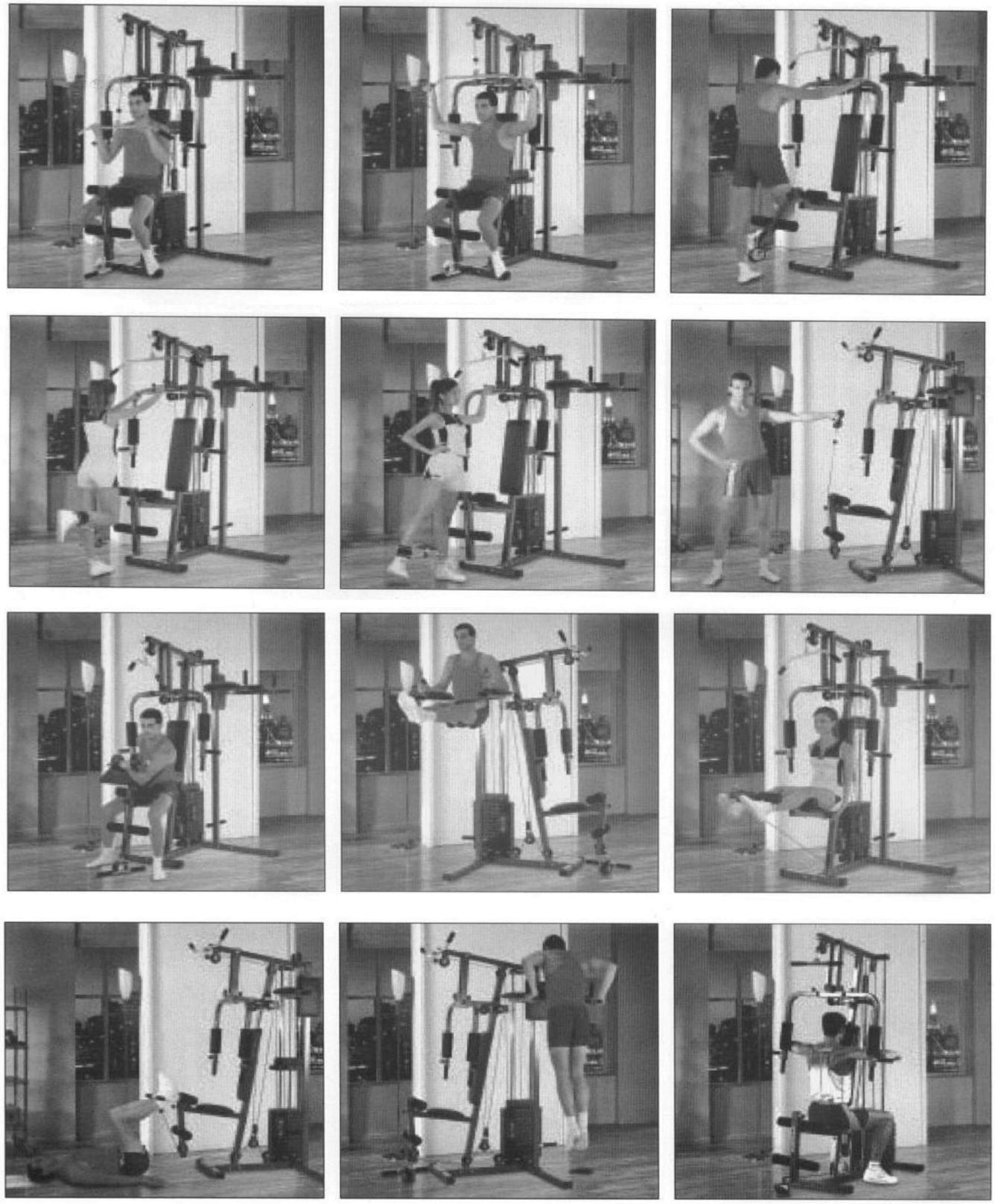

Konserwacja

Należy regularnie przeprowadzać konserwację urządzenia w zależności od częstotliwości użytkowania urządzenia, lecz minimum po 20 godzinach użytkowania.

Konserwacja obejmuje:

- sprawdzanie wszystkich części ruchomych urządzenia (np. osi) czy są wystarczająco posmarowane. Jeżeli nie, należy natychmiast je posmarować. Polecamy zwykły olej do rowerów i maszyn do szycia lub oleje silikonowe.
- regularne sprawdzanie wszystkich części i śruby i nakrętki i reguralne dociąganie.

- czyszczenie mydlanym roztworem a nie środkami do czyszczenia.
- przechowywanie w suchym i ciepłym miejscu.

OSTRZEŻENIE
Ławka musi być umieszczona na płaskiej i stabilnej powierzchni. Przed każdym użyciem należy sprawdzić dociągnięcie wszystkich śrub.

Sprzedający udziela pierwszemu właścicielowi:
- gwarancji 5 lat na ramę, konstrukcję i jej części
- gwarancji 2 lat na pozostałe części

Gwarancja nie dotyczy uszkodzeń powstałych w wyniku:
1. Szkód spowodowanych przez użytkownika tj. Uszkodzenia produktu przy nieprawidłowym montażu, niepoprawnej naprawy wykonywanej we własnym zakresie, użytkowaniu niezgodnym z kartą gwarancyjną np. Niewłaściwym umieszczeniem pionowej kolumny siedzenia w ramie, niewystarczającym ściągnięciem pedałów w korbach i korb w osi środkowej;
2. Niepoprawną lub zaniedbywaną konserwacją;
3. Uszkodzeń mechanicznych;
4. Zużycia części powstałego przy codziennym użytkowaniu (np. Gumowe i plastikowe części, mechanizmy ruchome jak np. łożyska, pas klinowy, zużycie przycisków na komputerze);
5. Nieszczęśliwych wypadków i klęsk żywiołowych;
6. Niefachowych interwencji;
7. Niepoprawnego obchodzenia się, lub niewłaściwego umieszczenia, wpływu niskiej lub wysokiej temperatury, oddziaływania wody, nieadekwatnego nacisku lub uderzenia, celowej zmiany designu, kształtu lub rozmiaru.

Uwaga:
1. Powstające podczas ćwiczeń dźwięki i powtarzające się niekiedy zgrzyty nie stanowią przeszkody podczas regularnego używania urządzenia, nie są przedmiotem reklamacji. Efekt ten można usunąć poprzez regularną konserwację.
2. Czas żywotności łożysk, pasa klinowego i pozostałych części ruchomych może być krótszy niżeli okres gwarancyjny.
3. Przy użytkowaniu sprzętu niezbędne jest dokładne wyczyszczenie przynajmniej raz na 12 miesięcy.
4. W okresie gwarancji zostaną usunięte wszelkie uszkodzenia produktu, będące wadami produkcji lub wynikające z wadliwości materiału, użytego przy produkcji i tak, aby produkt nadawał się do codziennego użytku.
5. Reklamacje są przyjmowane w formie pisemnej z dokładnym oznaczeniem rodzaju produktu, opisem uszkodzenia i potwierdzeniem zakupu.

Copyright - prawo autorskie
Firma MASTER SPORT s.r.o. zastrzega sobie wszelkie prawa autorskie do treści niniejszej instrukcji obsługi. Prawo autorskie zabrania kopiowania treści instrukcji w części lub też w całości przez osoby trzecie bez wyraźnej zgody MASTER SPORT s.r.o..
Firma MASTER SPORT s.r.o. za korzystanie z informacji zawartych w niniejszej instrukcji obsługi nie ponosi odpowiedzialności za jakiekolwiek patenty.

TRINET CORP sp. z o.o.
Wilkowicka 2
44-180 Toszek, Poland
info@najtanszysport.pl
www.najtanszysport.pl

EN

HOME GYM MASTER® HÁDÉS
MAS-HG15

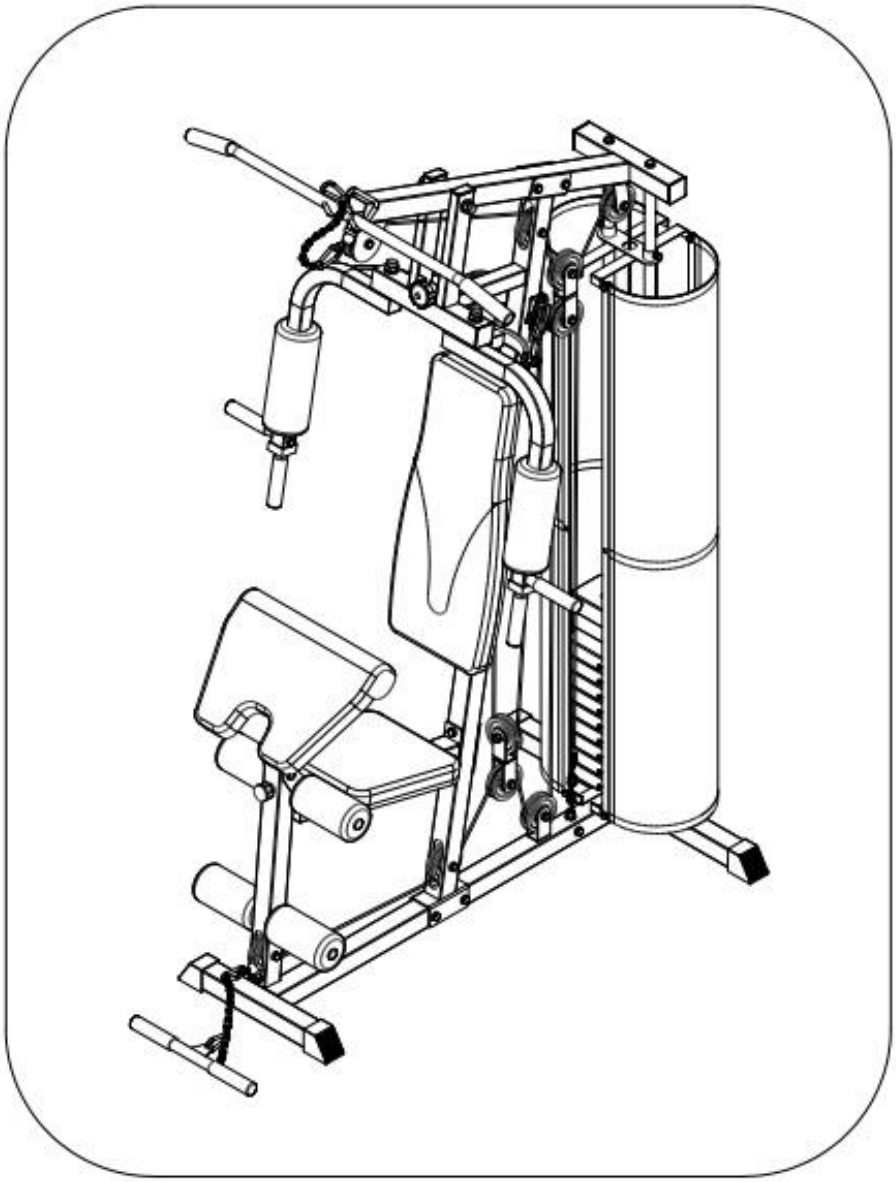

USER´S MANUAL

NEJLEVNEJSI SPORT.CZ
NAJLACNEJSI SPORT.SK
NAJTANSZY SPORT.PL

ASSEMBLY INSTRUCTIONS

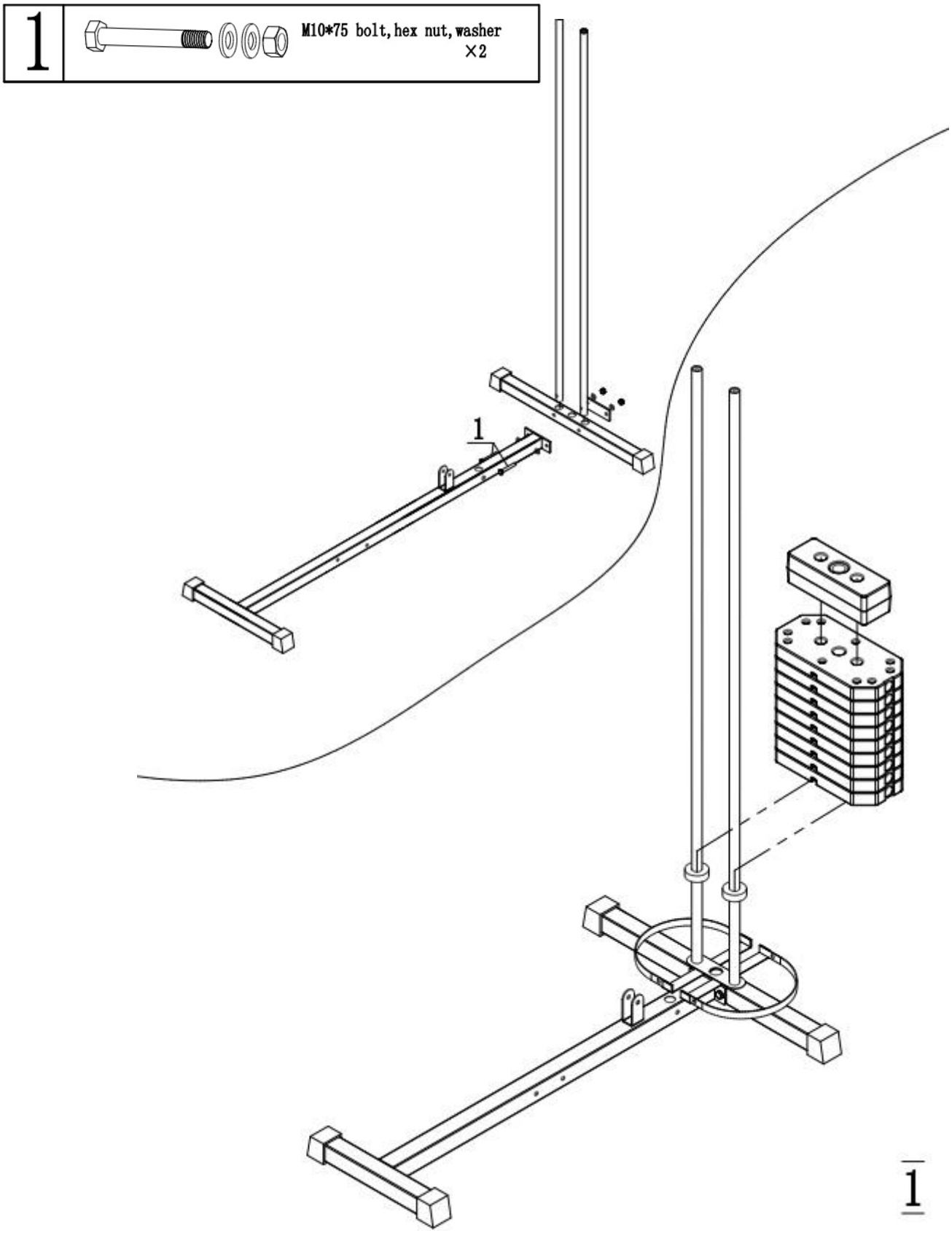

1	M10*75 bolt, hex nut, washer	×4
2	M10*20 bolt, washer	×2
3	M8*16 bolt, washer	×2
4	M8*40 bolt, washer	×2
5	Ø12 bigwasher	×1

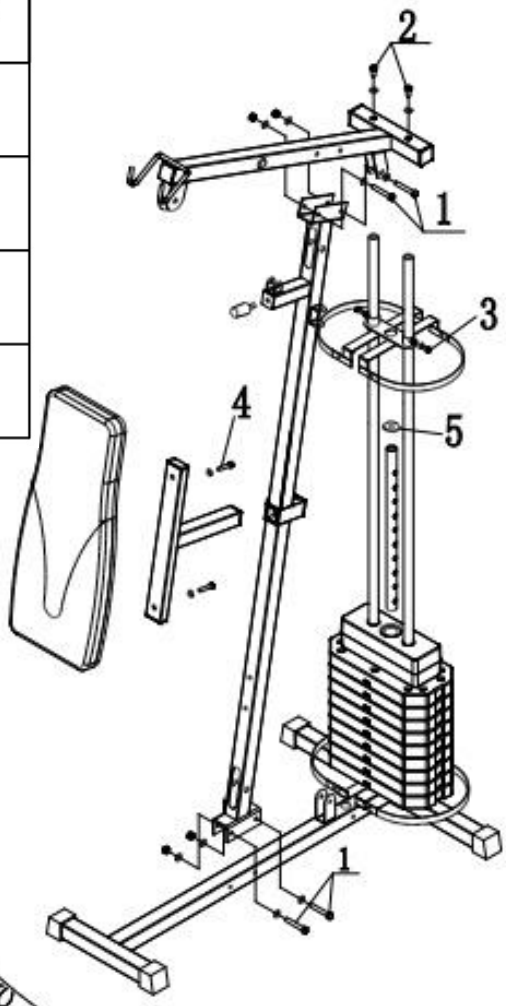

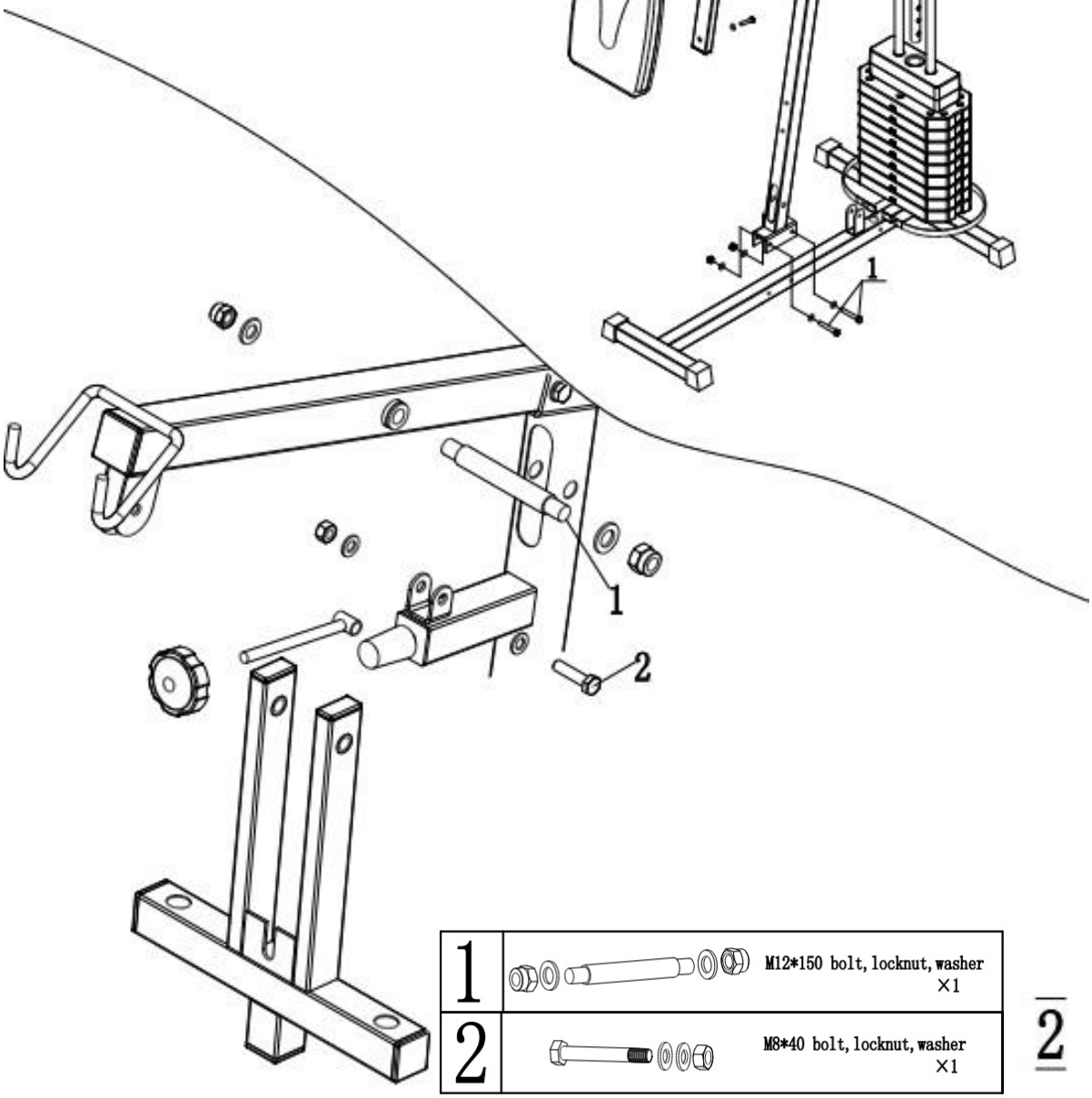

1	M12*150 bolt, locknut, washer	×1
2	M8*40 bolt, locknut, washer	×1

2

1		M10*20 bolt, washer ×2
2		M12 locknut , wansher ×2
3		washer Ø16 ×2

1		M10*75 bolt, locknut, washer ×1
2		M10*75 bolt, hex nut, washer ×2
3		M8*16 bolt, washer ×6

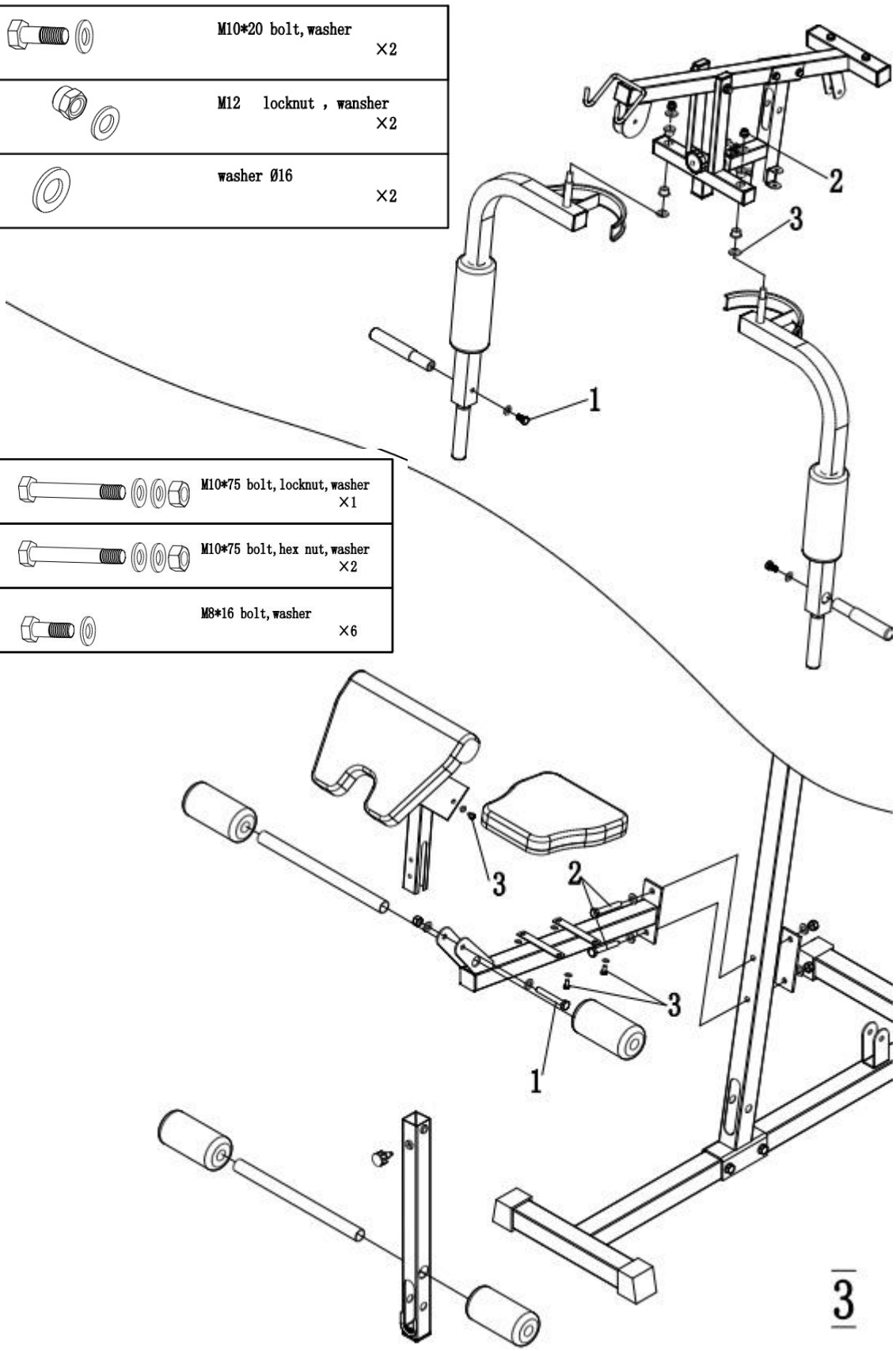

EN

1		M10*70 bolt, hex nut, washer ×3
2		M10*70 bolt, locknut, washer ×2
3		M10*45 bolt, hex nut, washer ×9
4		M10*25 bolt, locknut, washer ×2
5		M8*60 bolt, locknut ×1

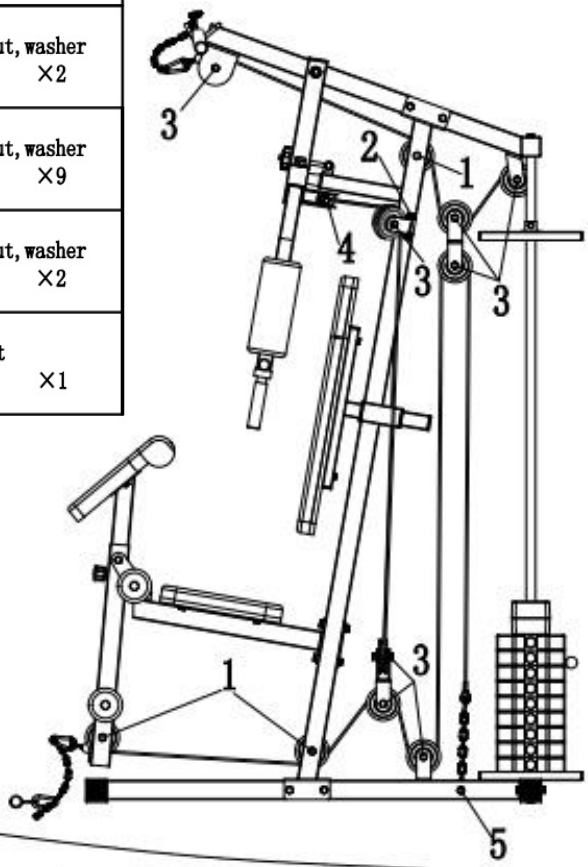

1		M6*16 bolt, hex nut, washer ×8

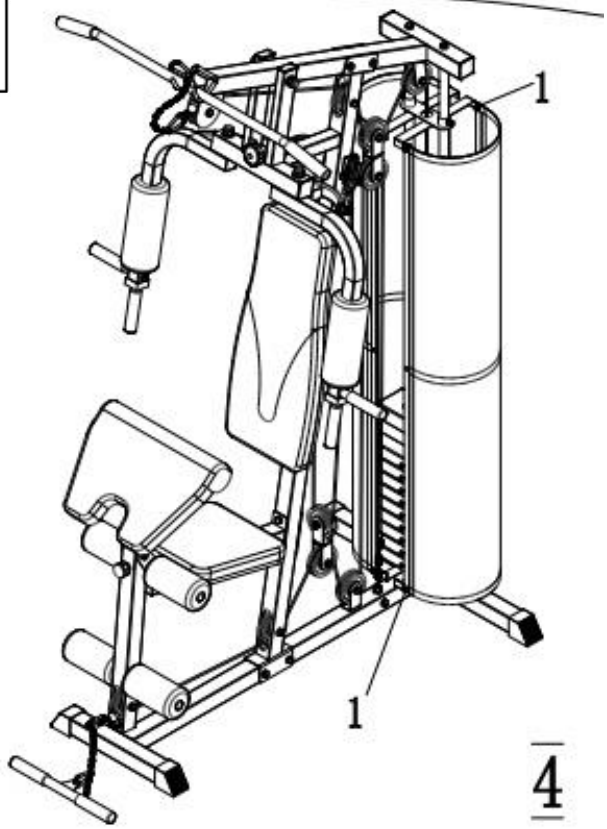

Exercising on home gym:

Important: pictures are only for illustration and use for all types for home gym. Some of exercise can´t be used on this home gym.

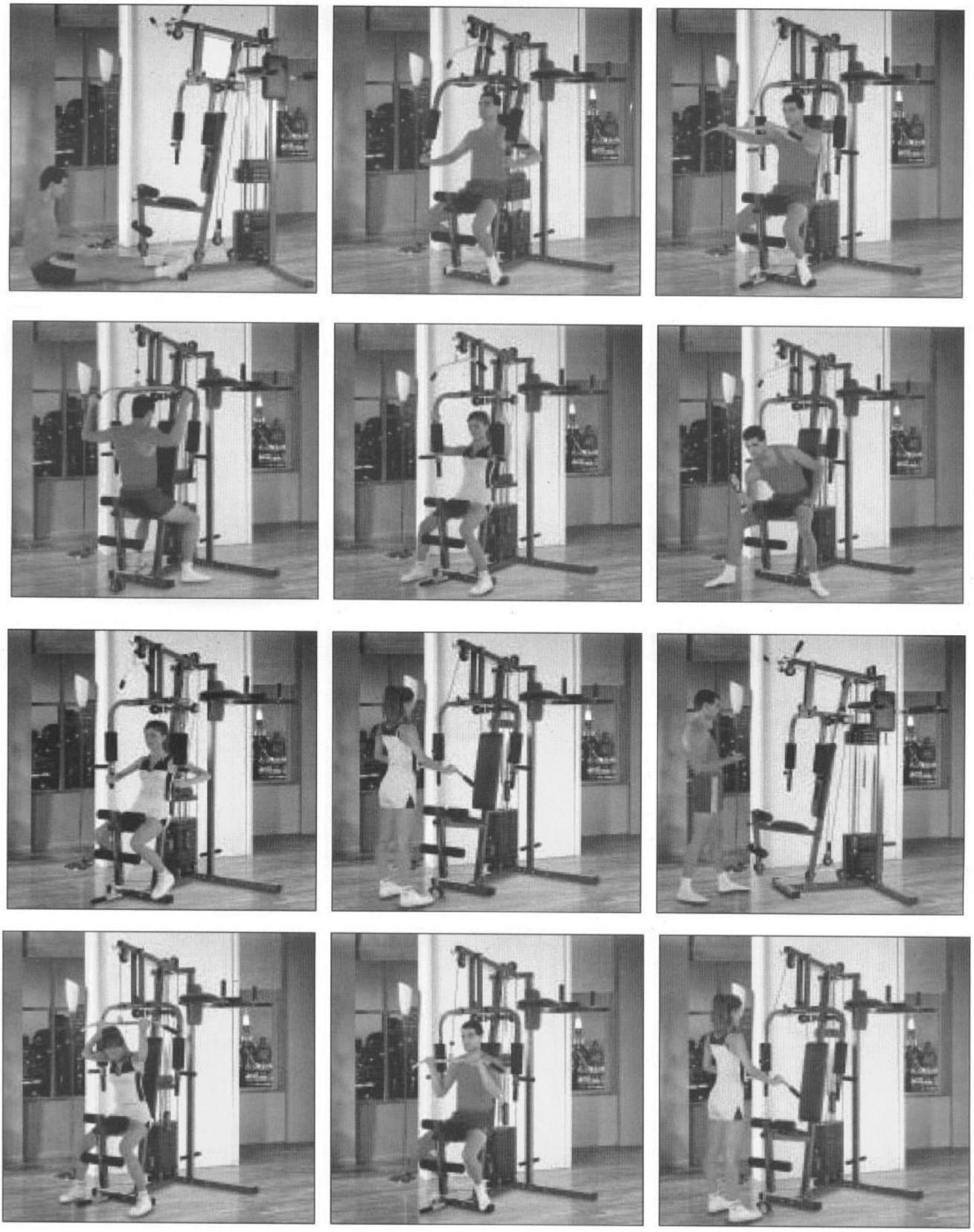

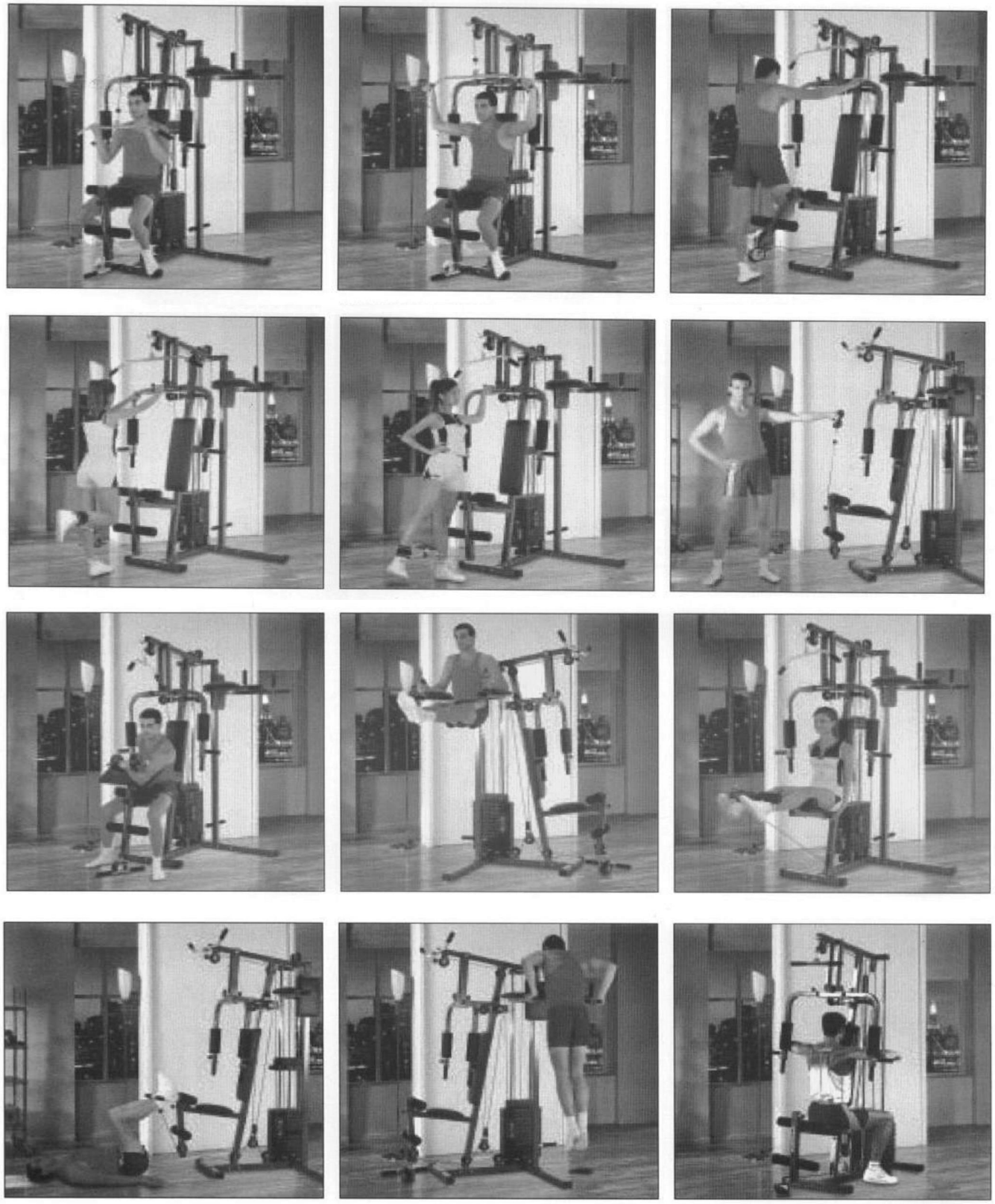

WARRANTY

for other countries

The product is warranted for 24 months following the date of delivery to the original purchaser.

This warranty does not apply to damages caused by misuse of this product, accidental or intentional damage, neglect or commercial use.
Excluded from this warranty is liability for consequential property or commercial damages or for damages for loss of use.

This warranty is valid only to the original purchaser and under normal use.
Repairs must be made by an authorized dealer, otherwise this warranty void.

© COPYRIGHT
MASTER SPORT s.r.o. retains all rights to this Owner´s Manual. No text, details, or illustrations from this manual may be either reproduced, distributed, or become the subject of unauthorized use for commercial purposes, nor may they be made available to others.
Reproduction prohibited!

Address of local distributor:

DE

HOME GYM MASTER® HÁDÉS
MAS-HG15

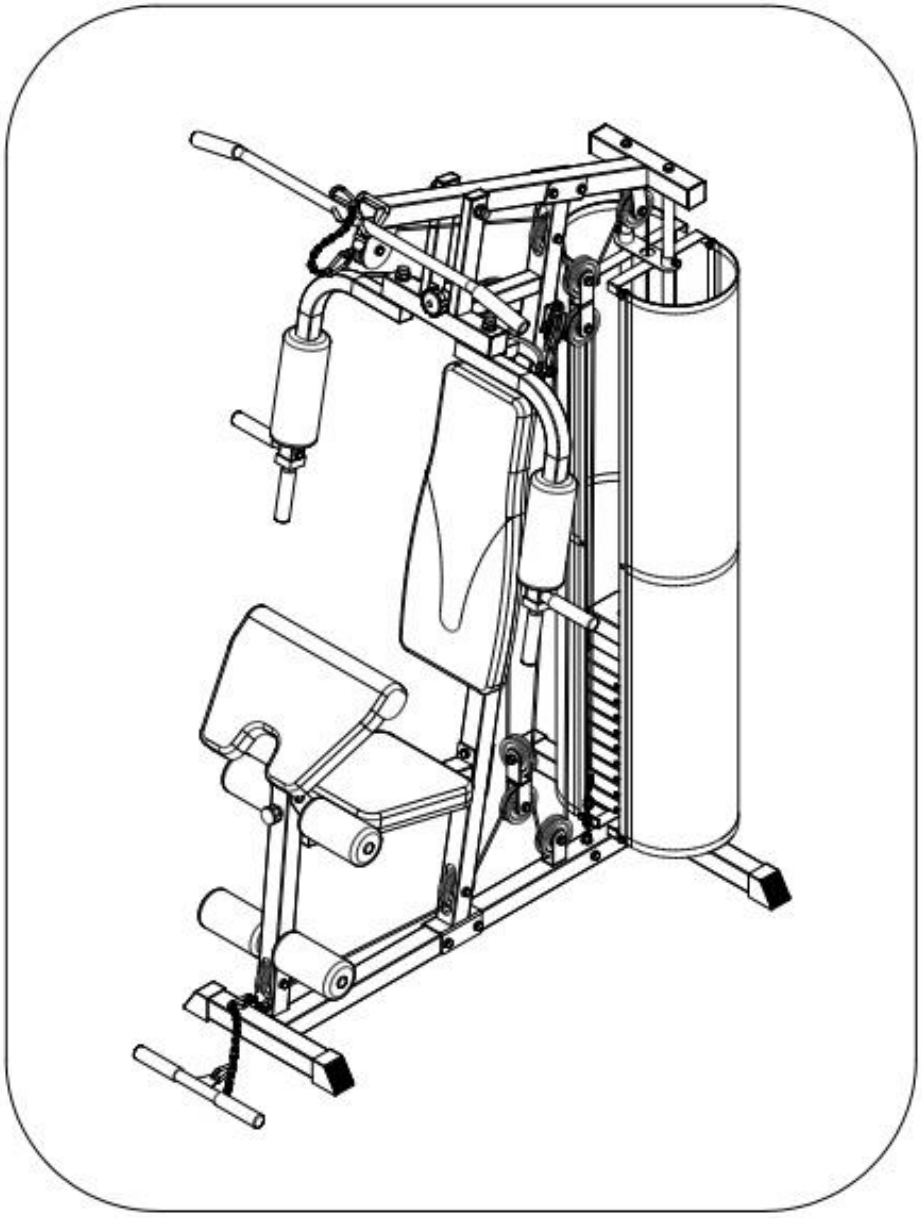

BENUTZERMANUAL

NEJLEVNEJSI SPORT.CZ
NAJLACNEJSI SPORT.SK
NAJTANSZY SPORT.PL

Wir bedanken uns, dass Sie sich für Kauf unseres Produkts entschieden haben. Obwohl wir viel Kraft für Qualitätssicherung jedes unseres Produkts aufwenden, können vereinzelt fehlende oder defekte Teile erscheinen. Im Falle vom Erscheinen jedes Mangels auf dem Gerät oder eines fehlenden Teils kontaktieren Sie uns zum Ersatzzwecke. Dieses Gerät ist nur für die Nutzung im privaten Bereich konzipiert.

Wichtige Informationen:

- Dieses Gerät ist nur für die Nutzung im privaten Bereich konzipiert. Das Gerät ist nicht für kommerzielle Zwecke und höhere leistungsfähige Belastung bestimmt.
- Falsche Benutzung (z. B. Übermäßiges Training, heftige Bewegungen ohne Aufwärmen, falsche Einstellung) kann Ihre Gesundheit schädigen.
- Vor dem Beginn des Trainings konsultieren Sie Ihr Gesundheitszustand ï das Herzsystem, den Blutdruck, orthopädische Probleme usw. mit Ihrem Arzt.
- Der Hersteller ist für keine Verletzung, keinen Schaden und kein Versagen verantwortlich, das durch die Benutzung dieses Produkts oder durch eine falsche Montage und Wartung des Geräts verursacht wurde.

Sicherheitshinweise:

Um eine Verletzung oder Beschädigung des Geräts zu verhindern, beachten Sie folgende Regeln:

- Das maximale Benutzergewicht: 120 kg.
- Das Gerät gehört in di Klasse HC und ist nicht für therapeutische Übungen geeignet.
- Das Gerät darf nicht in ungelüfteten Räumen benutzt werden.
- Hohe Temperatur, Feuchtigkeit und Wasser dürfen mit dem Gerät nicht in Kontakt kommen.
- Lesen Sie vor Beginn sorgfältig die Bedienungsanleitung.
- Stellen Sie das Gerät auf eine ebene und feste Fläche. Versichern Sie sich, dass das Gerät fest und sicher steht.
- Um das Gerät muss es einen Freiraum mindestens von 2 Metern in allen Seiten geben.
- Falsches oder übermäßiges Training kann Ihre Gesundheit ernst schädigen.
- Versichern Sie sich, dass keine Hebel und andere Einstellungsmechanismen auf dem Rad bei dem Training im Weg stehen.
- Kontrollieren Sie regelmäßig alle Teile. Falls Sie beschädigt sind, benutzen Sie das Gerät nicht und tauschen Sie die beschädigten Teile sofort aus oder kontaktieren Sie den Lieferant.
- Kontrollieren Sie regelmäßig alle Schrauben und Muttern, ob Sie richtig festgezogen sind.
- Lassen Sie Kinder und Haustiere nicht ohne Aufsicht an dem Gerät oder in seiner Nähe.
- Dieses Gerät ist kein Spielzeug.
- Bewahren Sie diese Bedienungsanleitung für eventuelle Bestellung der Ersatzteile in der Zukunft auf.

Wichtig: Geben Sie die Ware nur in der Originalpackung zurück, oder in einer Packung, die für den Transport sicher ist und es kann zur keinen Beschädigung des Geräts kommen.

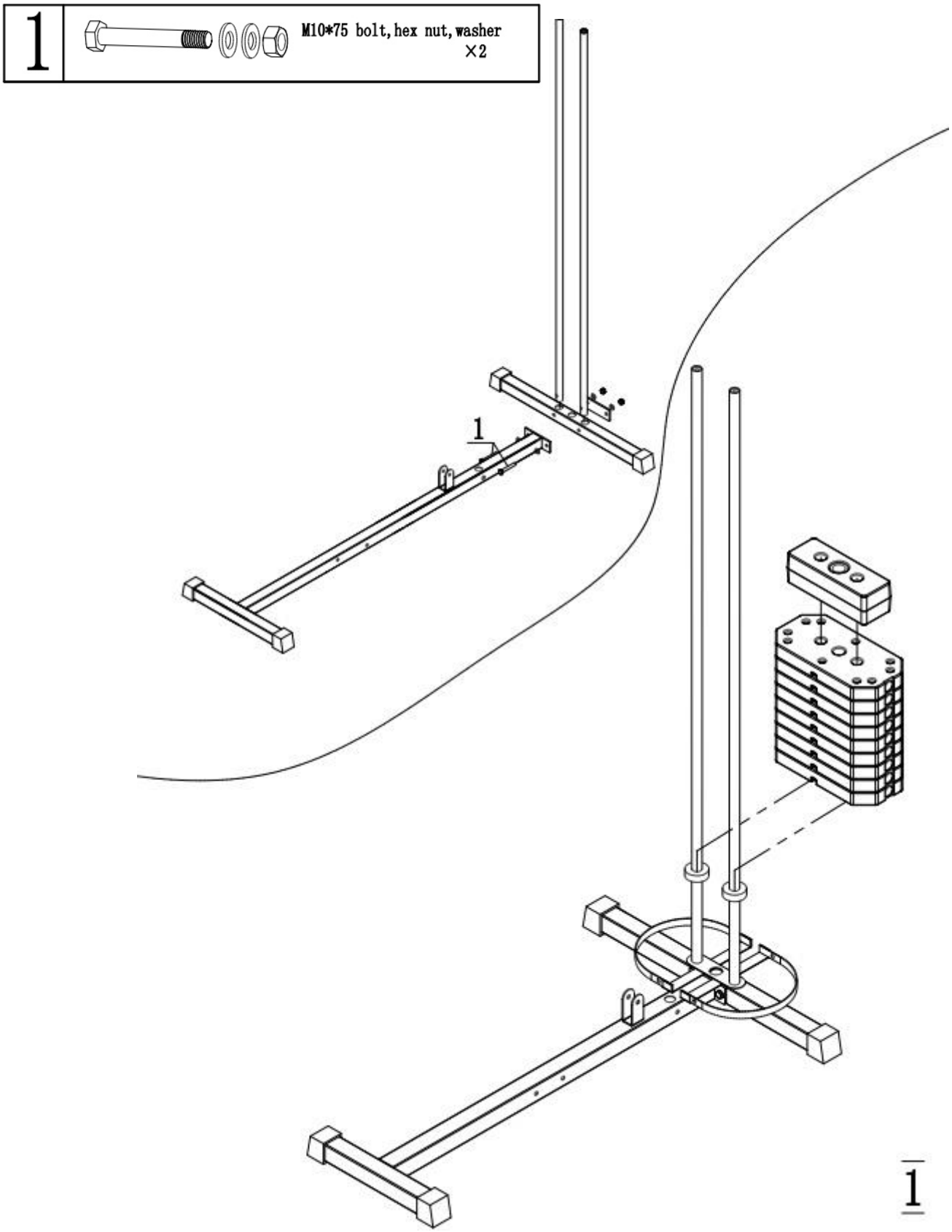
1
M10*75 bolt, hex nut, washer
×2
1
1

1		M10*75 bolt, hex nut, washer ×4
2		M10*20 bolt, washer ×2
3		M8*16 bolt, washer ×2
4		M8*40 bolt, washer ×2
5		Ø12 bigwasher ×1

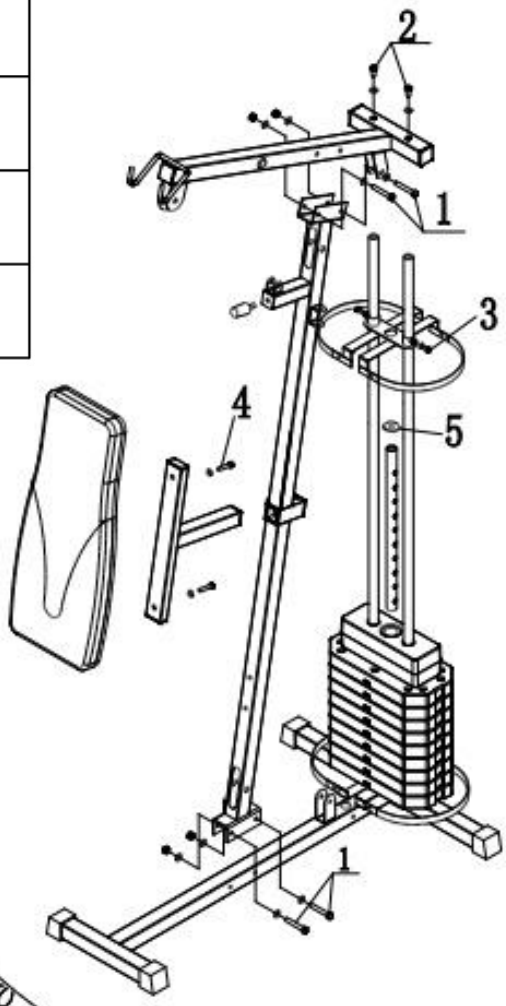

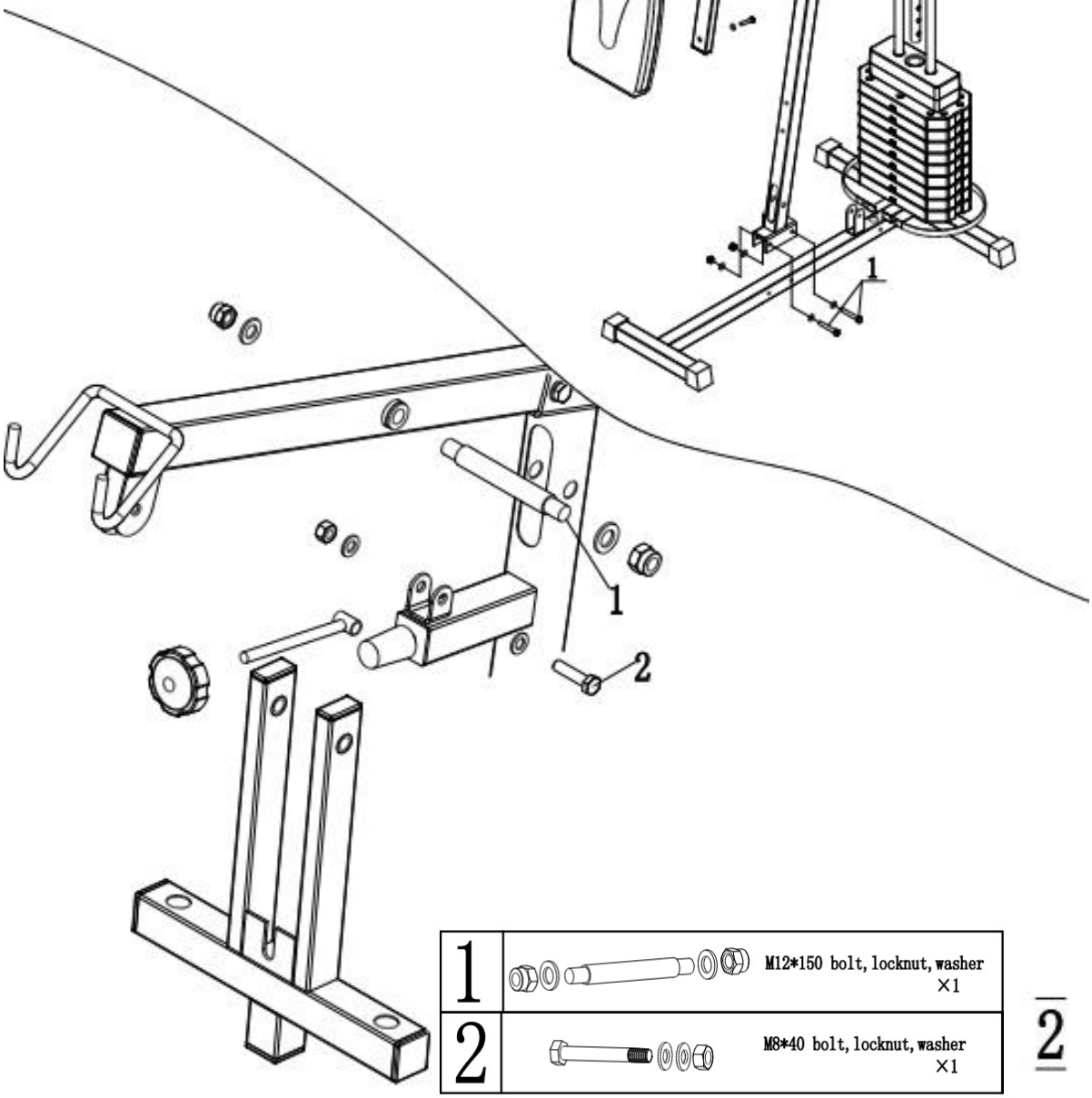

1		M12*150 bolt, locknut, washer ×1
2		M8*40 bolt, locknut, washer ×1

2

1		M10*20 bolt, washer ×2
2		M12 locknut , wansher ×2
3		washer Ø16 ×2

1		M10*75 bolt, locknut, washer ×1
2		M10*75 bolt, hex nut, washer ×2
3		M8*16 bolt, washer ×6

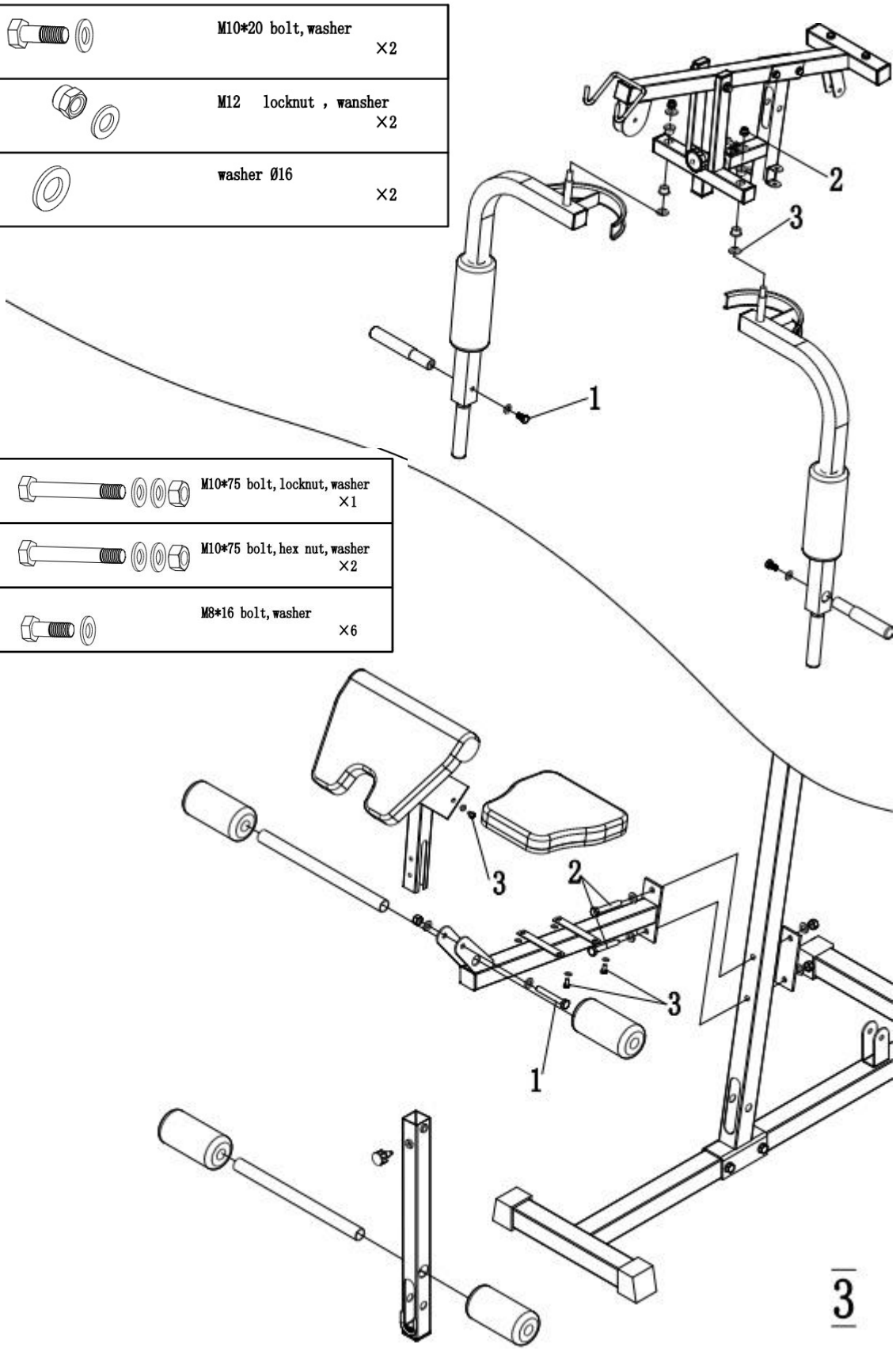

1		M10*70 bolt, hex nut, washer ×3
2		M10*70 bolt, locknut, washer ×2
3		M10*45 bolt, hex nut, washer ×9
4		M10*25 bolt, locknut, washer ×2
5		M8*60 bolt, locknut ×1

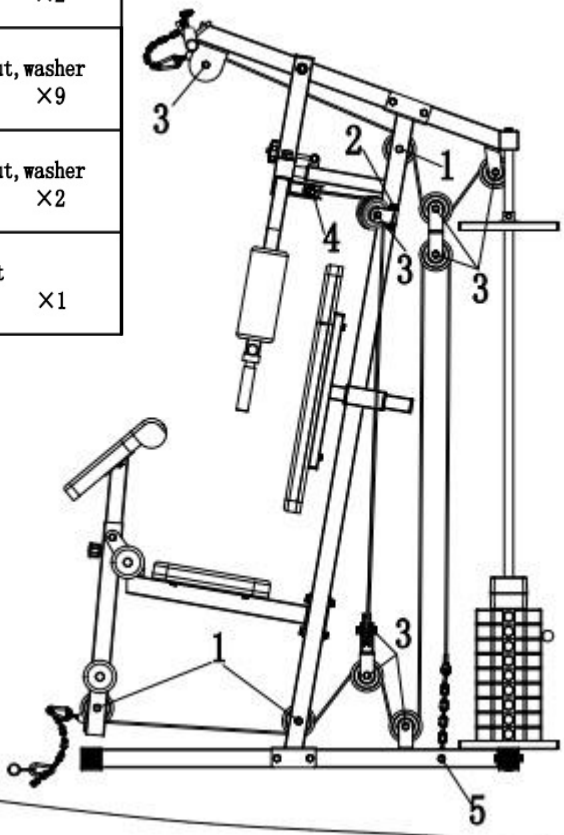

1		M6*16 bolt, hex nut, washer ×8

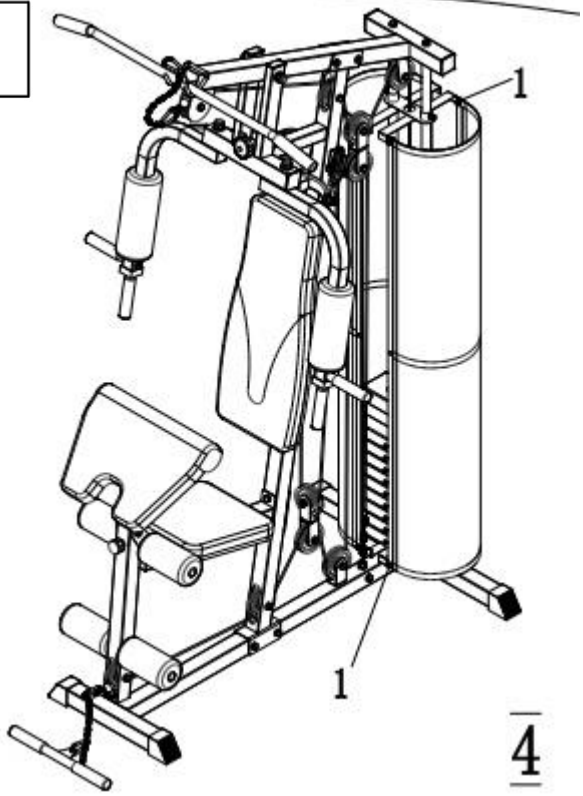

Das Training am Fitness Turm

Hinweis: Die Bilder dienen nur für Orientierung, die Übungen sind für mehrere Fitness Türme gemeinsam. Manche Teile hat dieser Turm nicht, deswegen können Sie einige Übungen nicht durchführen.

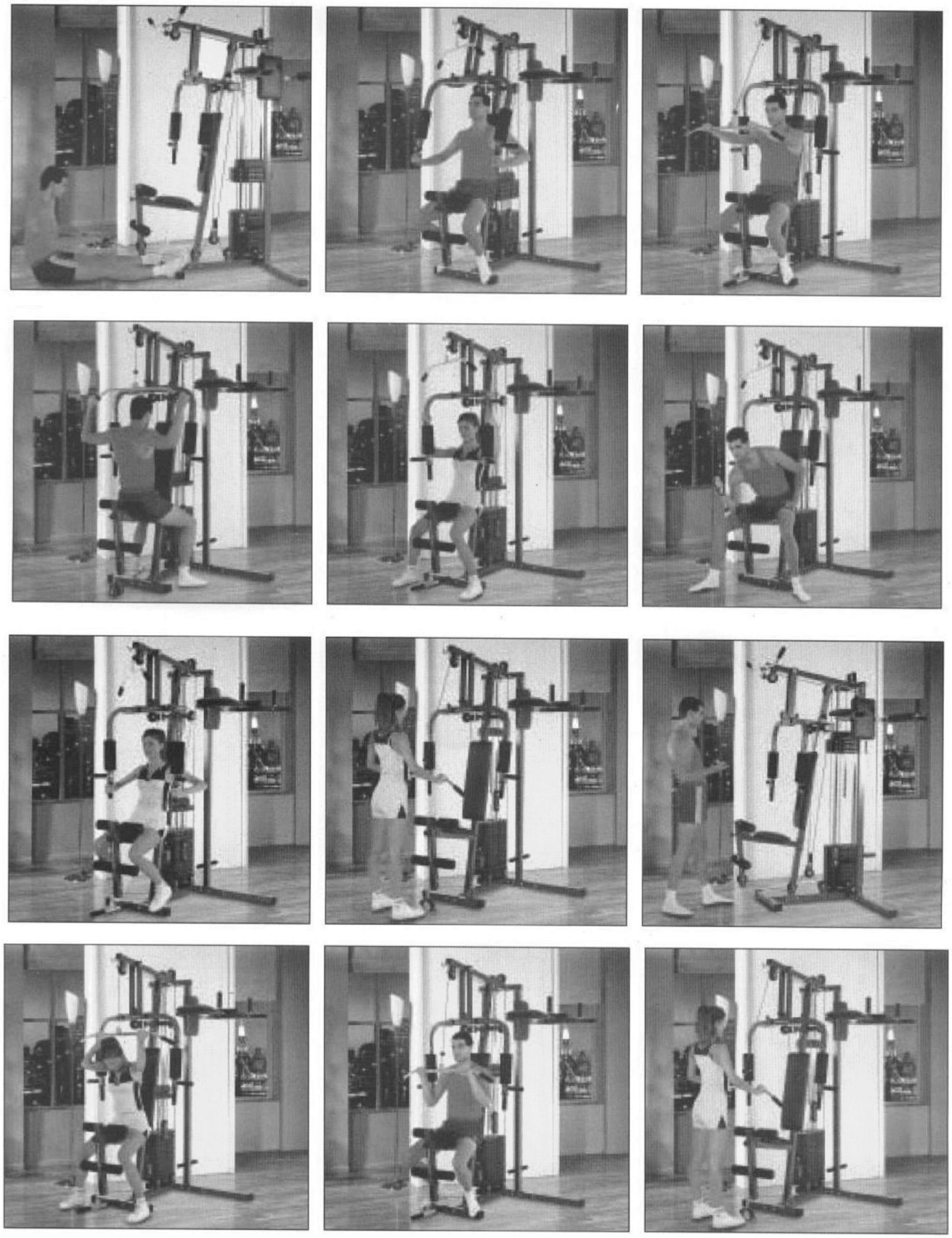

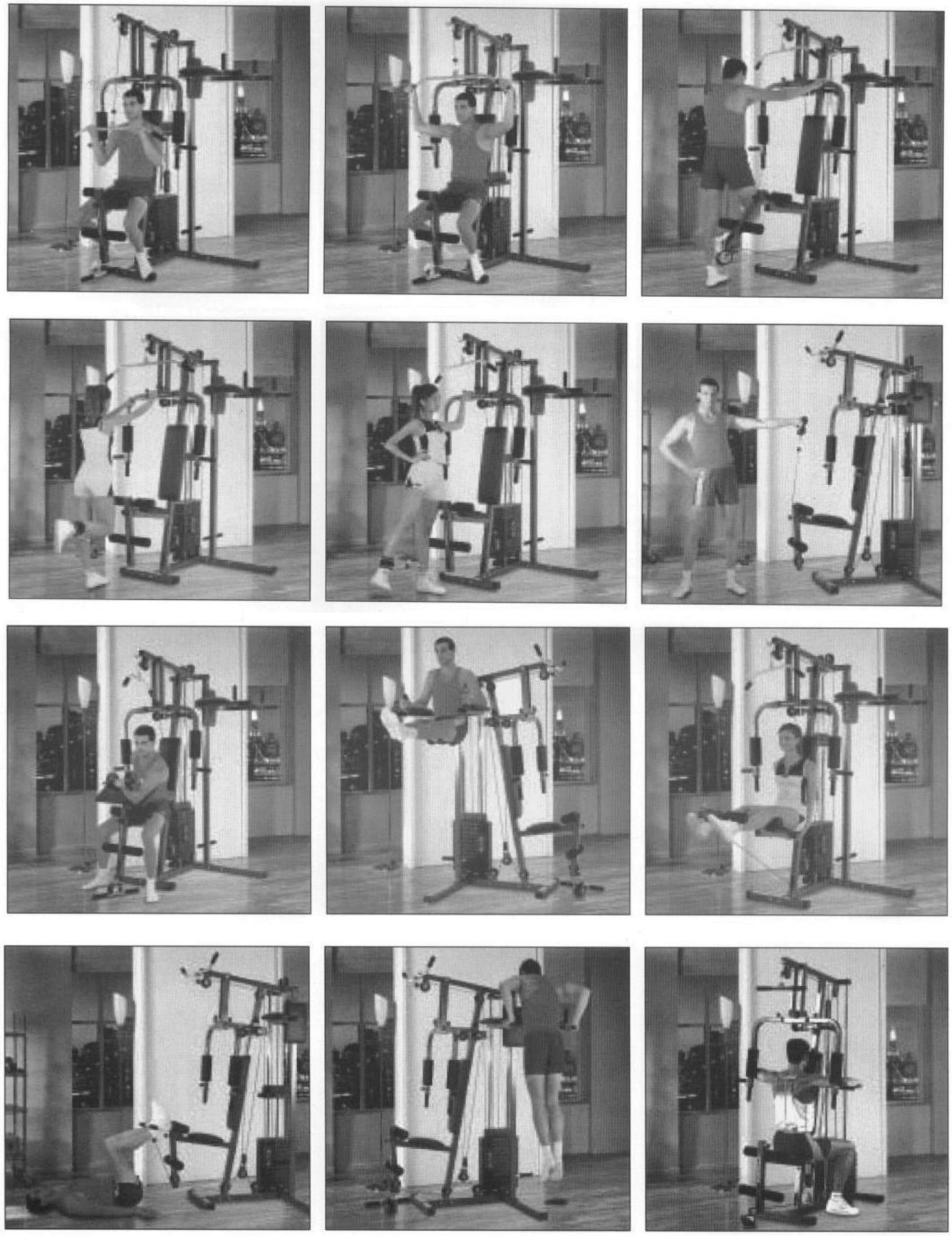

Wartung

Führen Sie regelmäßig die Wartung des Geräts aufgrund der Belastung des Geräts, mindestens jedoch nach 20 Stunden in Betrieb.

Die Wartung umfasst:

1. Die Kontrolle von allen beweglichen Gerätsteilen (der Achse, der die Bewegung übertragenden Gelenke usw.), ob diese genug geschmiert sind. Falls nicht, schmieren Sie sie sofort. Wir empfehlen, das übliche Öl für Räder und Nähmaschinen oder das Silikonöl zu verwenden.
2. Die regelmäßige Kontrolle von allen Teilen ï Schrauben und Muttern und das regelmäßige Anziehen.
3. Zum Putzen benutzen Sie nur eine Seifenlösung und keine Reinigungsmittel.
4. Bewahren Sie den Fitness Turm immer an einem trockenen und warmen Platz.

HINWEIS
Die Bank muss auf einer ebenen und festen Unterlage gelegt werden. Vor jeder Produktverwendung kontrollieren Sie das Festziehen aller Schrauben.

Der Verkäufer spendet auf dieses Erzeugnis erstem Besitzer die Garantie 2 Jahre.

Garantie erstreckt sich nicht auf diese Defekte, die entstehen:
1. Mit dem Verschulden der Benutzer, das ist die Beschädigung des Erzeugnis unrichtige Montage, unfachliche Überholtung, benutzen im Missverhältnis mit dem Garantieblatt zum Beispiel schlechte Schiebung Sattelstange im Rahmen, mangelhafte Ziehung Pedalen in den Klinken und Klinken zu der Mittelachse,
2. Unrichtige und vernachlässigte Instandhaltung,
3. Mechanische Beschädigung,
4. Abnutzung der Teilen bei ƒblich Benutzung (Zum Beispiel Gummi und Kunststoffteilen, bewegliches Mechanismus als Lager, Keilriemen, Abnutzung der Druckknöpfe auf dem Computer),
5. Unabwendbares Ereignis und Katastrophe,
6. Unfachliche Treffere,
7. Unrichtiges Umgehen oder unrichtige Platzierung, Einfluss niedrige oder höhe Temperatur, Einfluss Wasser, Druck und Prallen, absichtlich wechselnes Design, Form oder Ausmaƒe.

Hinweis:
1. Das Turnen können Schalleffekten und die Knarrung ist nicht der Mangel ƒhr die Benutzung das Band und deshalb ist nicht die Knarrung der Grund die Reklamation. Die Erscheinung können Sie mit der ƒblichen Instandhaltung beseitigen.
2. Die Lebensdauer Lager, Keilriemen und weitere bewegliche Teile kann kurzer sein als Garantiefriest ist.
3. Auf den Maschinen sind nötig die Fachreinigung und die Einstellung mindestens einmal mit 12 Monaten ausƒhhren.
4. In der Garantiezeit werden alle Störungen das Erzeugnis beseitigen, die Produktionsstörungen oder schlechte Materialen entstanden haben und die Sache kann wieder ordentlich benutzen sein.
5. Die Reklamation ƒhhrt grundsätzlich schriftlich mit genaue Kennzeichnung Typ der Ware, Beschreibung der Störung und bestätiges Dokument ƒhber Kauf aus.

Copyright - Autorenrecht
Die Gesellschaft MASTER SPORT s.r.o. geltend machen alle Autorenrechte zu der Inhalt diese Anleitung zu der Benutzung.
Autorenrecht verbieten die Reproduktion die Teilen die Anleitung oder als das Ganze dritten Seite ohne ausdrƒkliche Zustimmung Gesellschaft MASTER SPORT s.r.o.. Gesellschaft MASTER SPORT s.r.o. nehmen kein Verantwortung ƒhr das Patent ƒhr die Benutzung die Informationen ƒhber, die in diese Anleitung sind.

Die Adresse Lokal Verteiler: